Pro'sKit®
Professional Science Kits

GE-638

拳擊寶貝
HYDRAULIC 2P BOXING BOTS



Assembly & Instruction

Manual

組裝說明手冊

Keep the manual for future reference

Pro'sKit®
Professional Science Kits

科學玩具

MAKING LEARNING PLAYING

台灣製造 ⚙ 專利研發 ⚙ 無毒環保

親子同樂 動手玩科學 STEAM

Science Technology Engineering Art Math

科學玩具行銷全球 20 餘國，擁有歐、美、日、澳、中國、台灣...等多國專利註冊，符合台灣ST玩具、中國 CCC 等各國安全認證，專業研發獲得國際多項殊榮。結合科學原理，DIY實做、模型美學，啟發孩童想像力與創造力，是玩具也是教具，組模型也組思緒。

三倍樂趣 啟動大腦神經元

1 手做模型組裝
DIY Assembly

搭配好工具
訓練手眼協調力

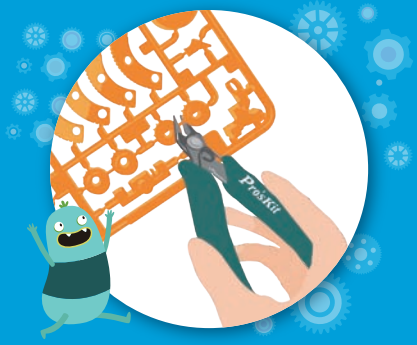

2 科學動力學習
Learn Scientific Knowledge



3 多樣創意玩法
Diversity of Play


6 合一風車小精靈


3 合一發條時鐘


8 變太陽能機器人


液壓動力


機械動力


太陽能

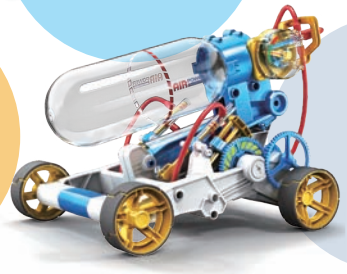
空氣動力


鹽水動力


陀螺儀動力



液壓連動搖桿
Hydraulic Real-time Joysticks

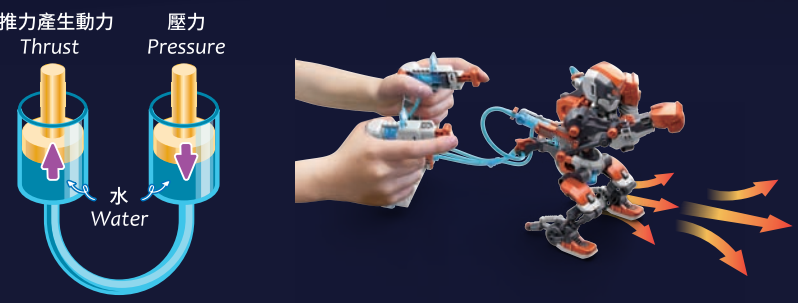

雙人對戰競技模式
Double Fight, Double Fun



超多變攻防拳法
Versatile Boxing Punches

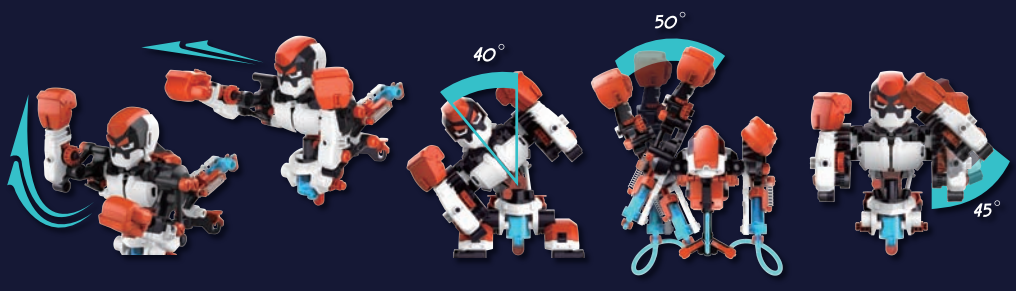

拳擊寶貝 Hydraulic 2P Boxing Bots

目錄 Contents

產品簡介 Product Introduction 1
自備工具 Tools You May Need 1
零件清單 Mechanical Parts List 1
塑膠模型零件 Plastic Parts 1
小技巧提醒 Read it Before Assembly 2
單隻寶貝零件清單 Parts Required for Each Boxer 3

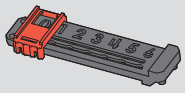

計分板組裝
Scoreboard Assembly 4



無敵戰士面具組裝
Madbo Mask Assembly 4

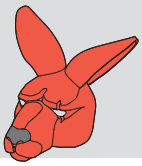

魔王袋鼠面具組裝
Kangbo Mask Assembly 4

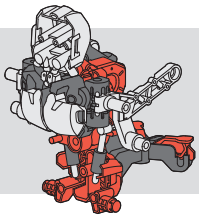

身體組裝
Body Assembly 5

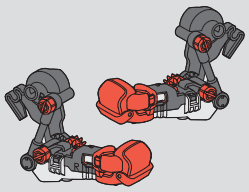

右臂組裝
Right Arm Assembly 8
左臂組裝
Left Arm Assembly 9

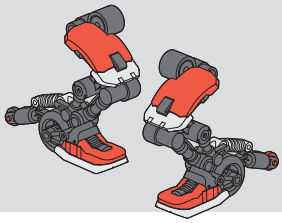

右腳組裝
Right Leg Assembly 10
左腳組裝
Left Leg Assembly 11

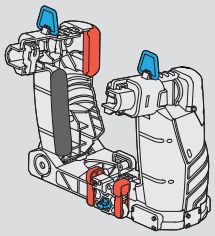

遊戲搖桿組裝
Joystick Assembly 12

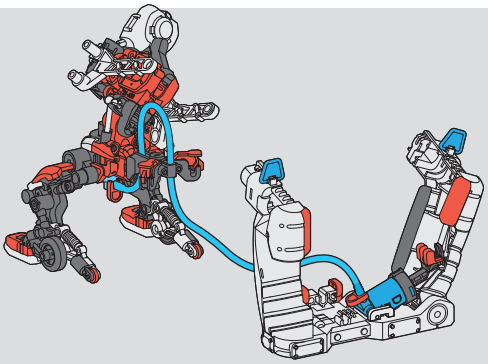

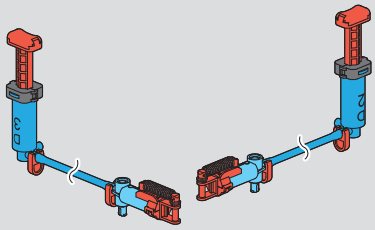

液壓系統組裝
Hydraulic System Assembly 14

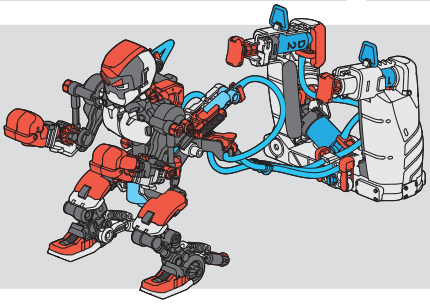

合併組裝 Final Assembly 24

出拳模式調整 Reset Punch Types 29
注意事項 Warning 30
遊玩方式 How to Play 30
故障排除 Trouble Shooting 32

產品介紹 Product Introduction

你想體驗拳擊手的快感嗎？讓『拳擊寶貝』來幫你實現夢想！一盒內附兩隻拳擊寶貝，你可以一次組裝兩隻、帶著孩子一起組、或是分別讓家中兩位孩子組裝。液壓搖桿即時操控，攻擊、防守、閃躲、反擊通通難不倒！拳擊寶貝不分年齡、不限性別，釋放你的大腦潛能，挑戰你的反應神經，一起來場終極對決吧！

Have you ever dreamed of fighting like a boxer? Let Hydraulic Boxing Bots fulfill your dream!
2 bots in one box, want red or blue? The bots are controlled by hydraulic real-time joysticks, you can attack, defend, dodge & fight back. Let's get boxing combat with Hydraulic Boxing Bots!

▲ 組裝影片
Assembly Video

自備工具 Tools You May Need

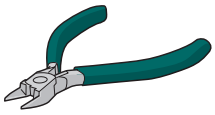

斜口鉗 Diagonal Cutter

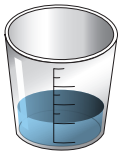

杯子和水 Cup & Water



麥克筆 Marker Pen (Fine)

零件清單 Mechanical Parts List

部分產品有銳利邊角，組裝時請特別注意 Product contains functional edges and sharp points.

P1 黑色活塞帽 Black Cap (小 Small)	P2 紅色活塞帽 Red Cap (中 Medium)	P3 紅色活塞帽 Red Cap (大Big)
 4 pcs	 4 pcs	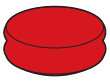 4 pcs

P4 彈簧 Spring	P5 液壓軟管 Soft Tube	P6 油包 Oil Bag
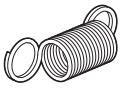 4 pcs	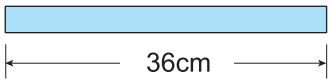 6 pcs	  1 pc

塑膠模型零件 Plastic Parts

請依照組裝步驟將所需的零件剪下，請勿提早剪下零件，以免混淆。
Cut the plastic parts when they are required. Do not cut them in advance.

A 藍色Blue 1 pc

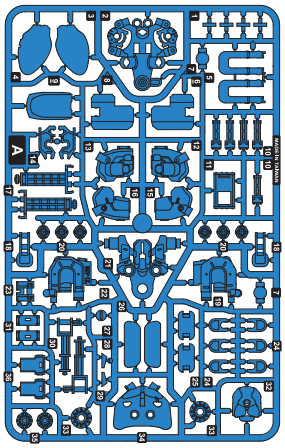

A 橘色Orange 1 pc

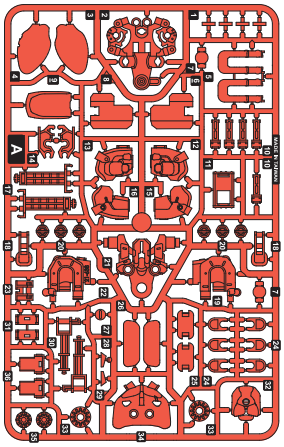

B 灰色Gray 2 pcs

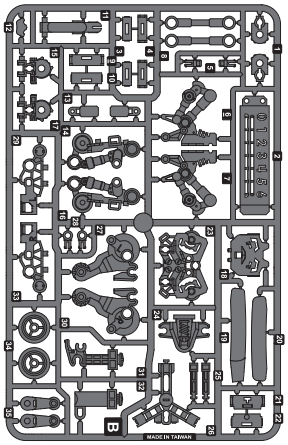

C 白色White 2 pcs

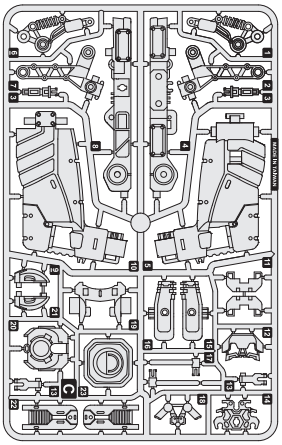

D 半透明藍色 Transparent Blue 2 pcs

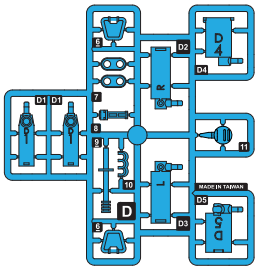

小技巧提醒 Read It Before Assembly

組裝前須知
Must-know

請詳讀以下組裝小技巧 Please read through and follow the tips below before assembly.

請將毛邊修剪乾淨 Remove burrs

毛邊務必修剪乾淨，以免遊玩時動作失常。
Please cut off the burrs clean , or the product might not work functionally .

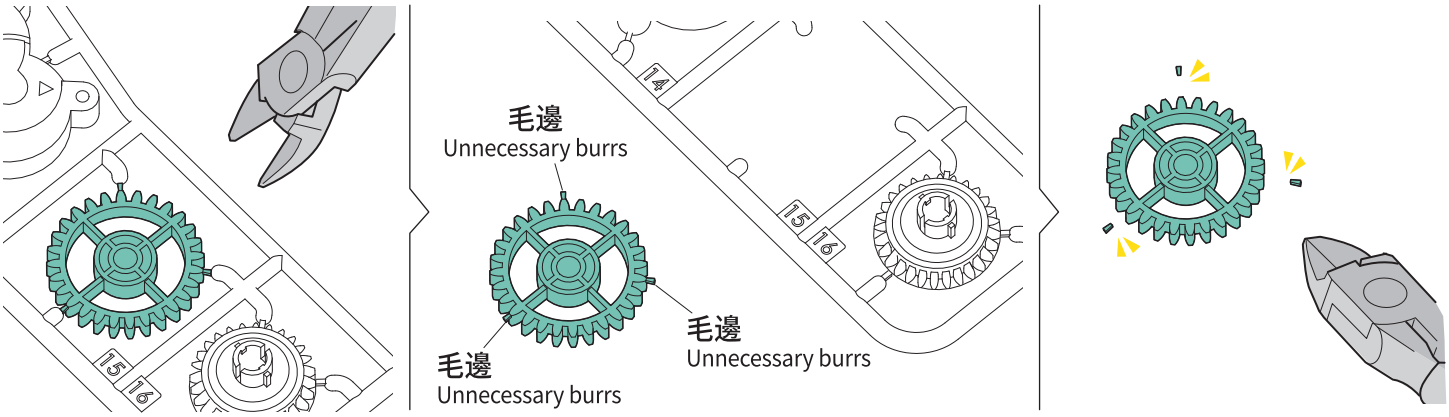

請勿使用以下方式 Please do not

用剪刀剪
Cut with scissors



用手擰
Twist it with your hand

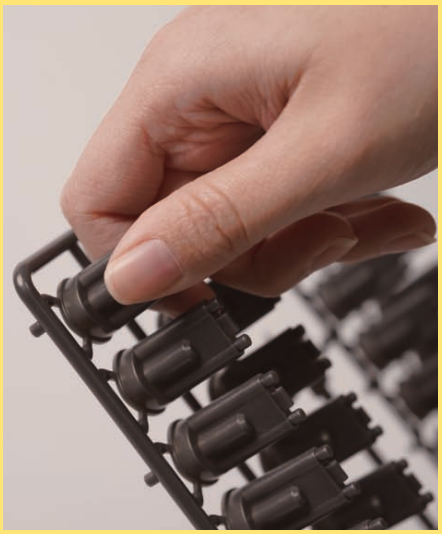

用剪切後會留毛邊的手鉗
The cutter which leaves burrs

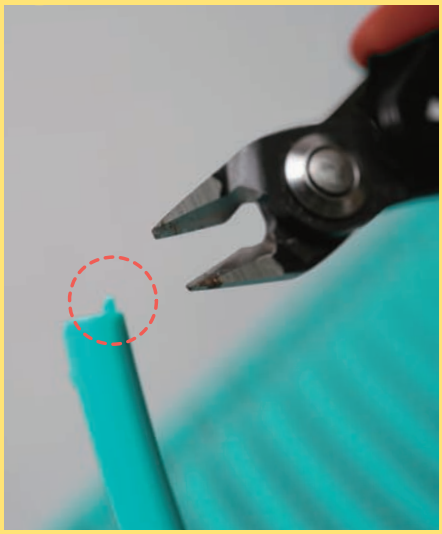

小提醒
Reminder

建議使用專業模型鉗 Suggest using model cutters

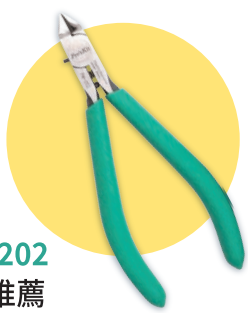

▶ PM-202
玩家級推薦
For elite player



▶ PM-200
大人/大手推薦
For big hand/adults



▶ PM-203
小朋友/小手推薦
For small hand/kids

單隻寶貝零件清單 Parts Required of Each Boxer

A	藍色Blue	1 pc
B	灰色Gray	1 pc
C	白色White	1 pc
D	半透明藍色 Transparent Blue	1 pc

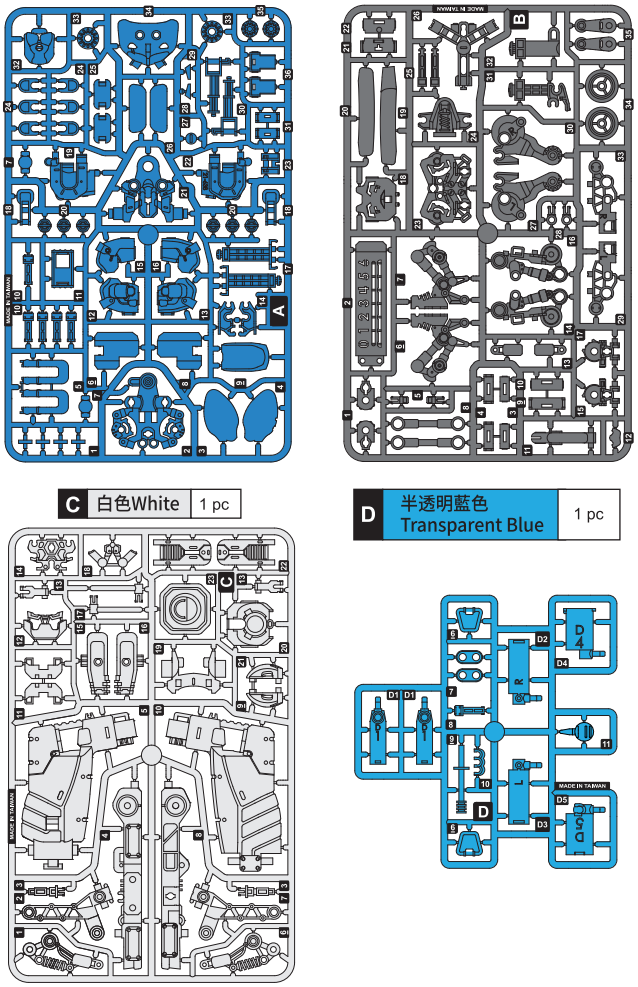

P1	黑色活塞帽 Black Cap	2 pcs
P2	紅色活塞帽 (中)Red Cap	2 pcs
P3	紅色活塞帽 (大)Red Cap	2 pcs
P4	彈簧 Spring	2 pcs
P5	液壓軟管 Soft Tube	3 pcs

A	橘色Orange	1 pc
B	灰色Gray	1 pc
C	白色White	1 pc
D	半透明藍色 Transparent Blue	1 pc

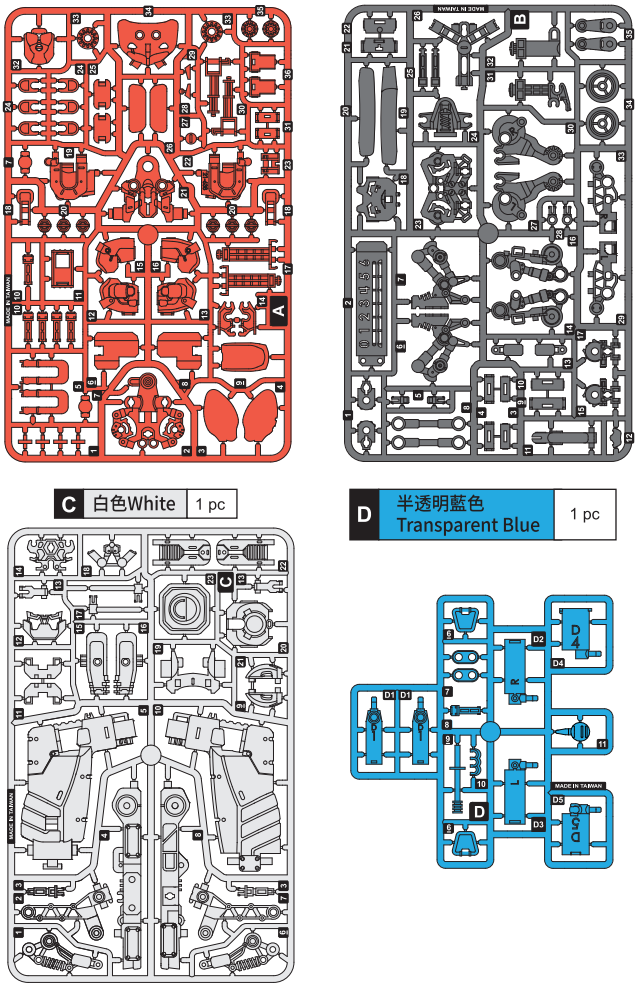

P1	黑色活塞帽 Black Cap	2 pcs
P2	紅色活塞帽 (中)Red Cap	2 pcs
P3	紅色活塞帽 (大)Red Cap	2 pcs
P4	彈簧 Spring	2 pcs
P5	液壓軟管 Soft Tube	3 pcs

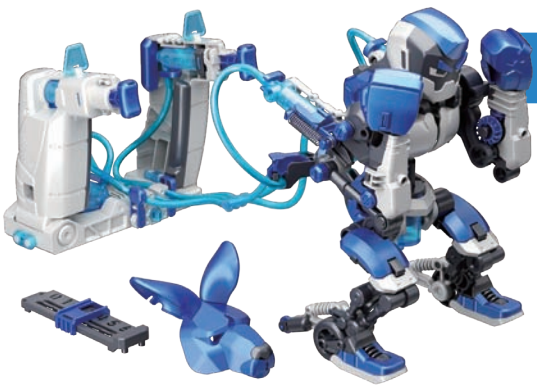

藍色拳擊寶貝
Blue Boxer



橘色拳擊寶貝
Orange Boxer

請注意兩隻拳擊寶貝的組裝步驟完全一樣，本說明書組裝步驟僅用橘色拳擊寶貝示意，若要組裝藍色拳擊寶貝，請重複P.4~28的組裝步驟。您若一次要組裝兩隻建議可同時進行。

The manual illustrates assembly steps of the orange robot only. Please follow the same steps (page4~28) to build the blue one.

計分板組裝 Scoreboard Assembly

請依標示剪下零件 Use the parts below only.

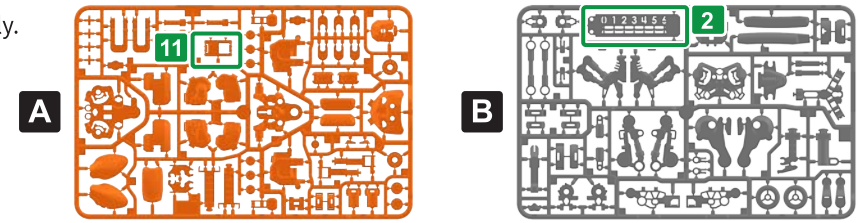

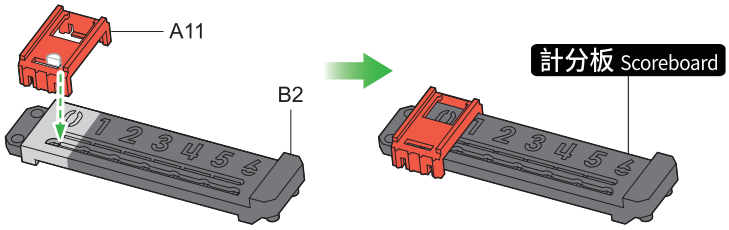

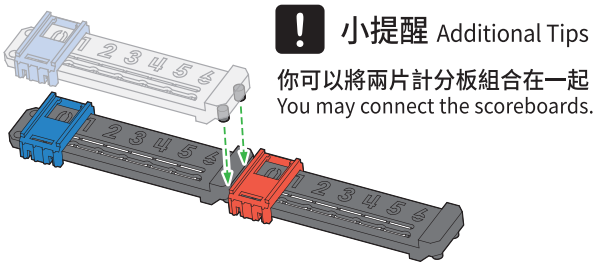

無敵戰士面具組裝 Madbo Mask Assembly

請依標示剪下零件 Use the parts below only.

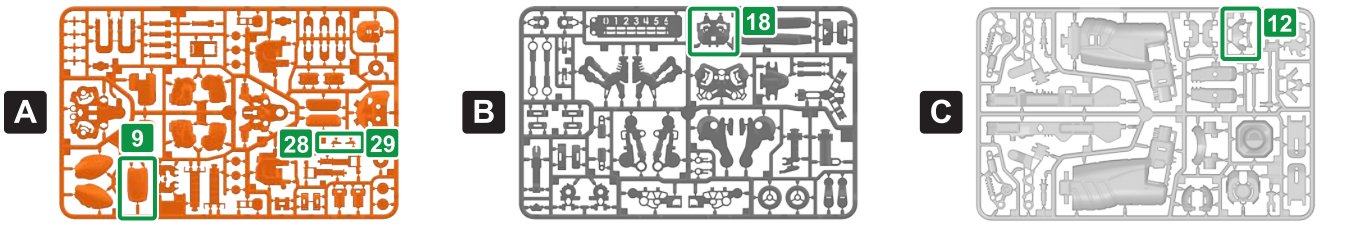

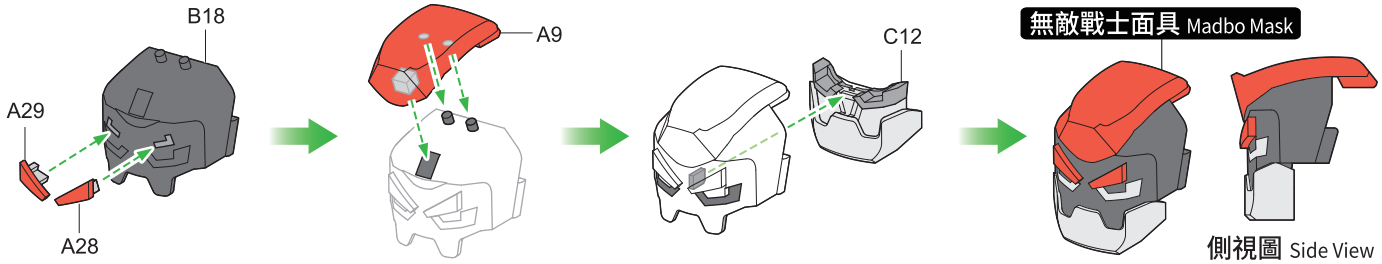

魔王袋鼠面具組裝 Kangbo Mask Assembly

請依標示剪下零件 Use the parts below only.

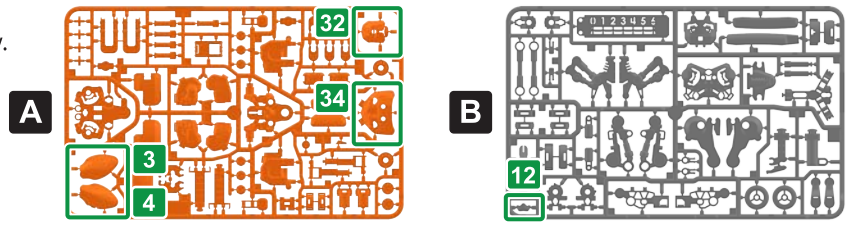

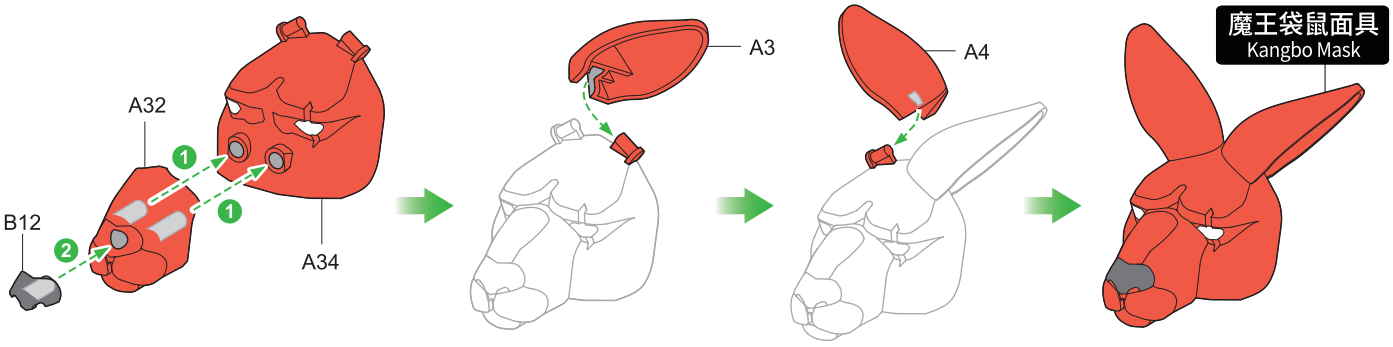

身體組裝 Body Assembly

請依標示剪下零件 Use the parts below only.

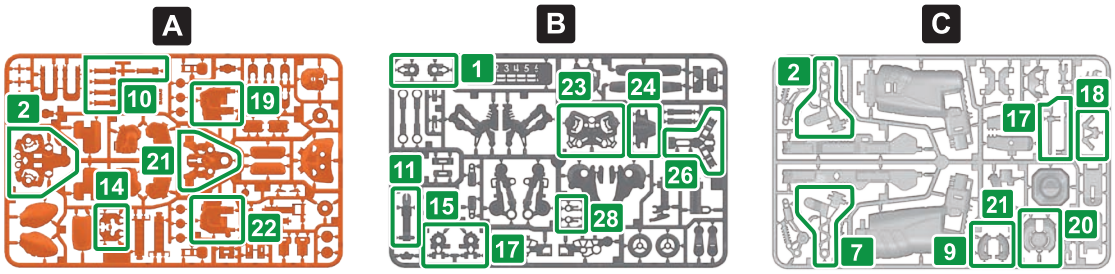

1

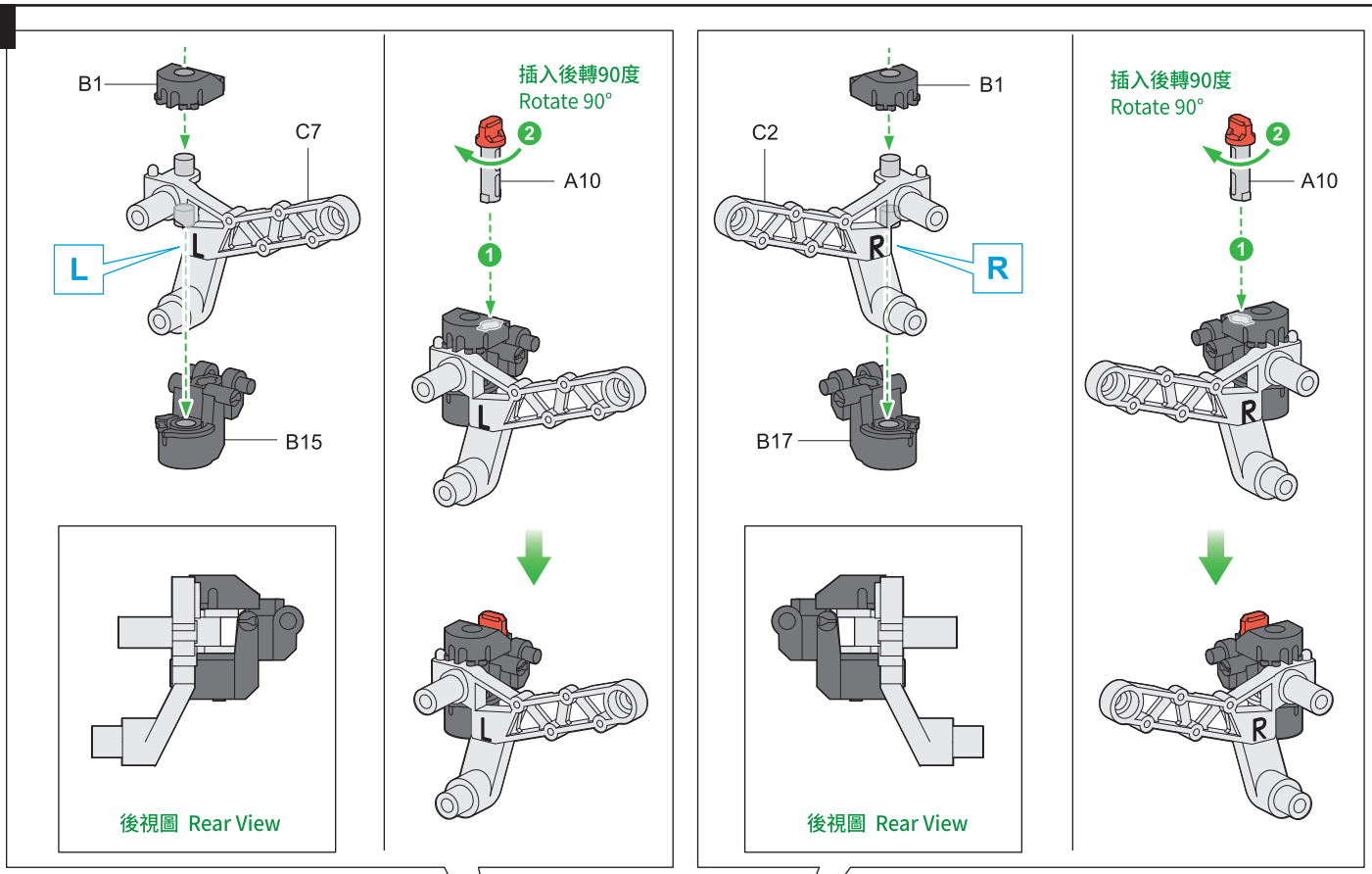

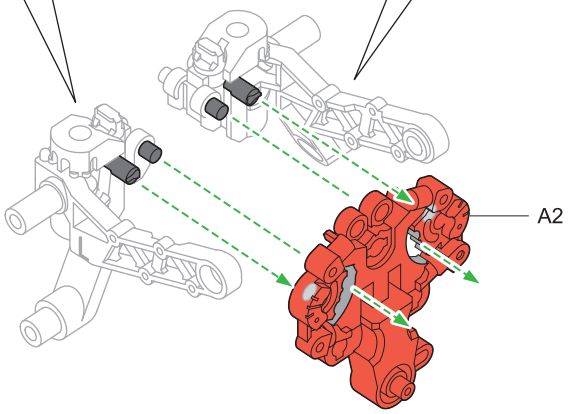

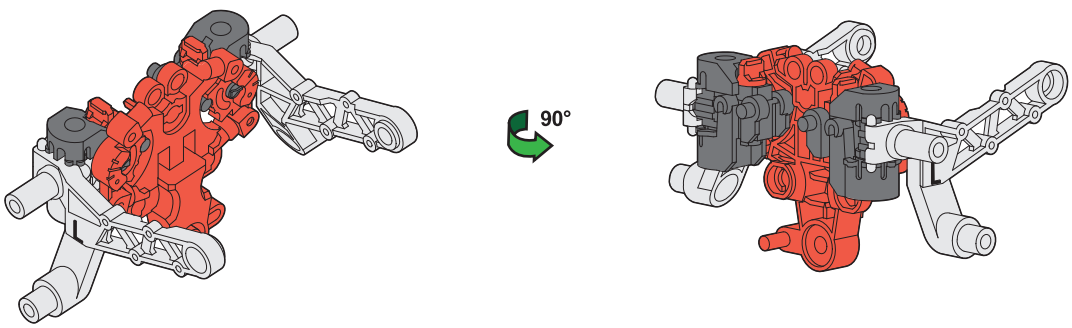

2

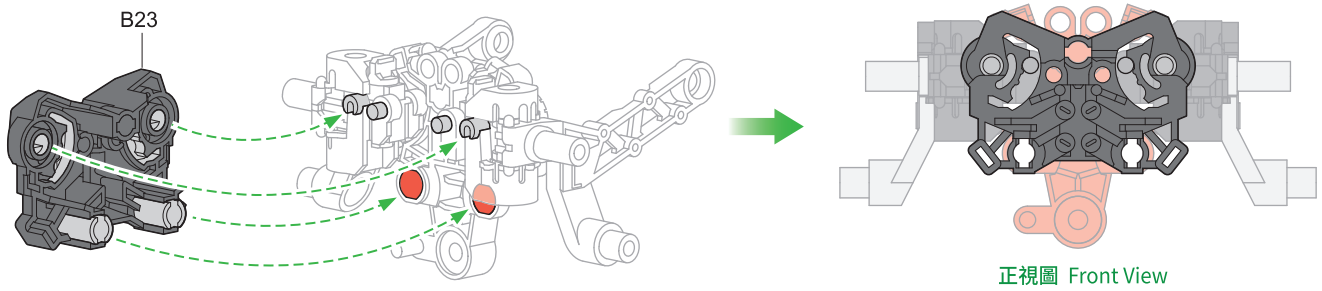
B23
正視圖 Front View

3

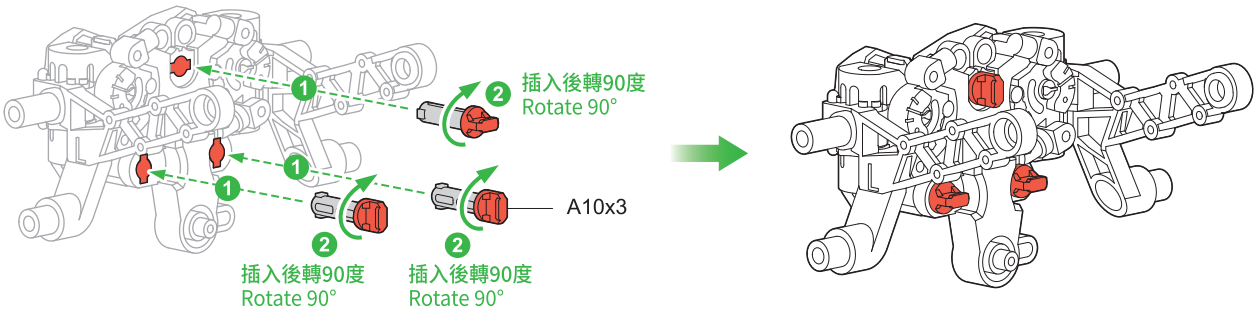
插入後轉90度
Rotate 90°
A10x3
插入後轉90度
Rotate 90°
插入後轉90度
Rotate 90°

4

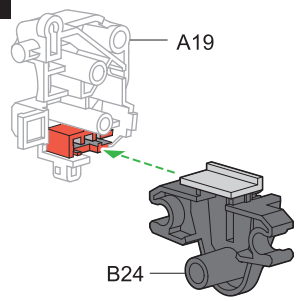
A19
B24

5

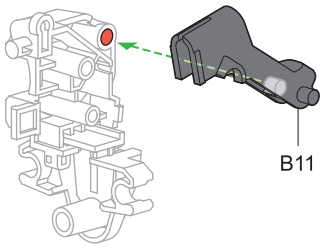
B11

6

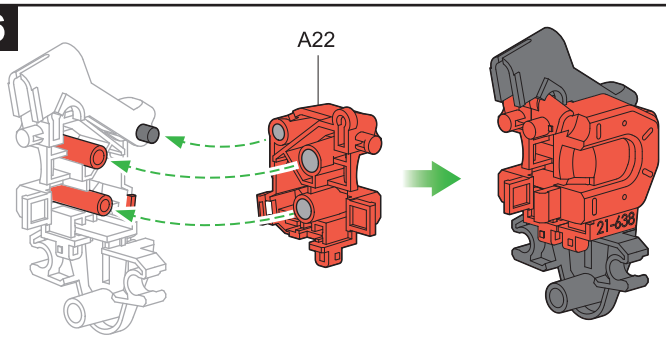
A22

7

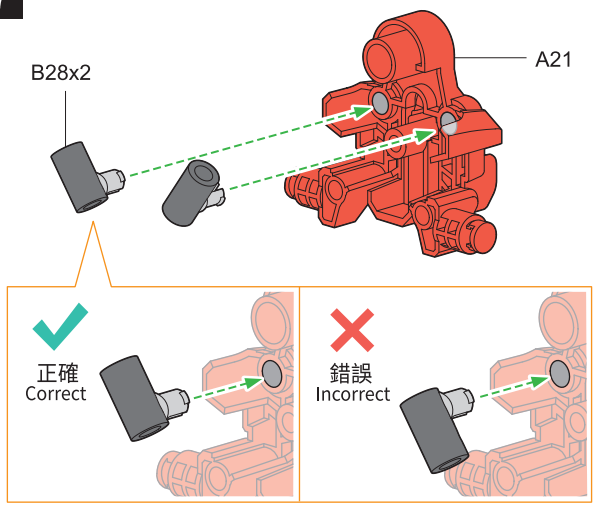
B28x2
A21
正確
Correct
錯誤
Incorrect

8

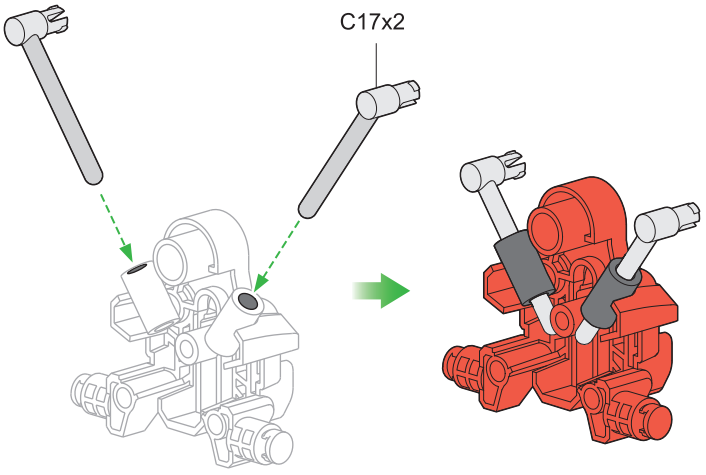
C17x2

9

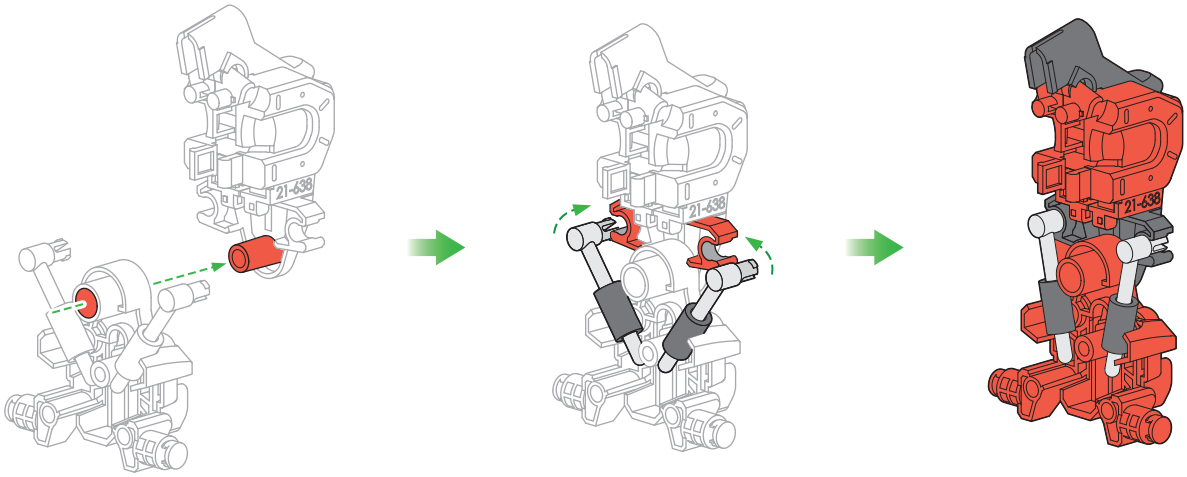

10

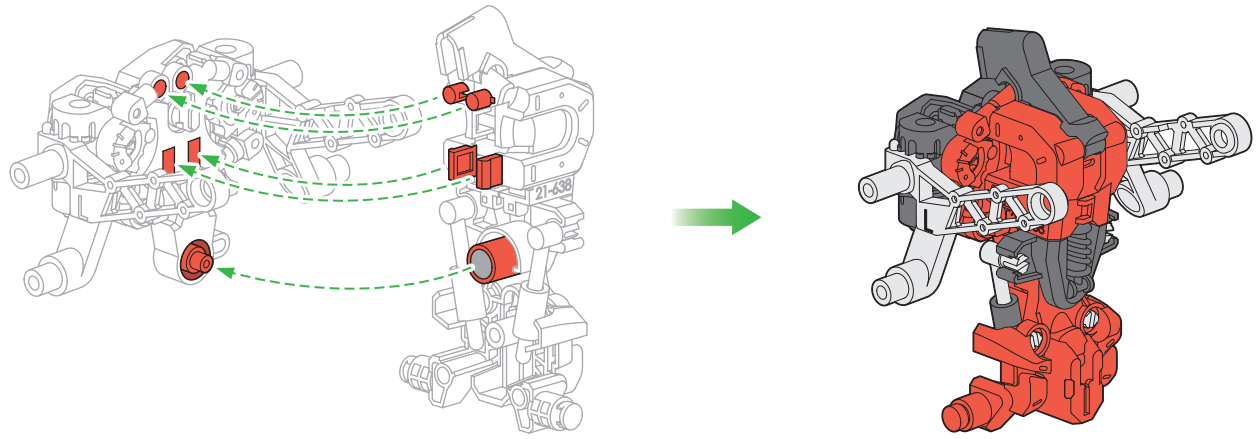

11

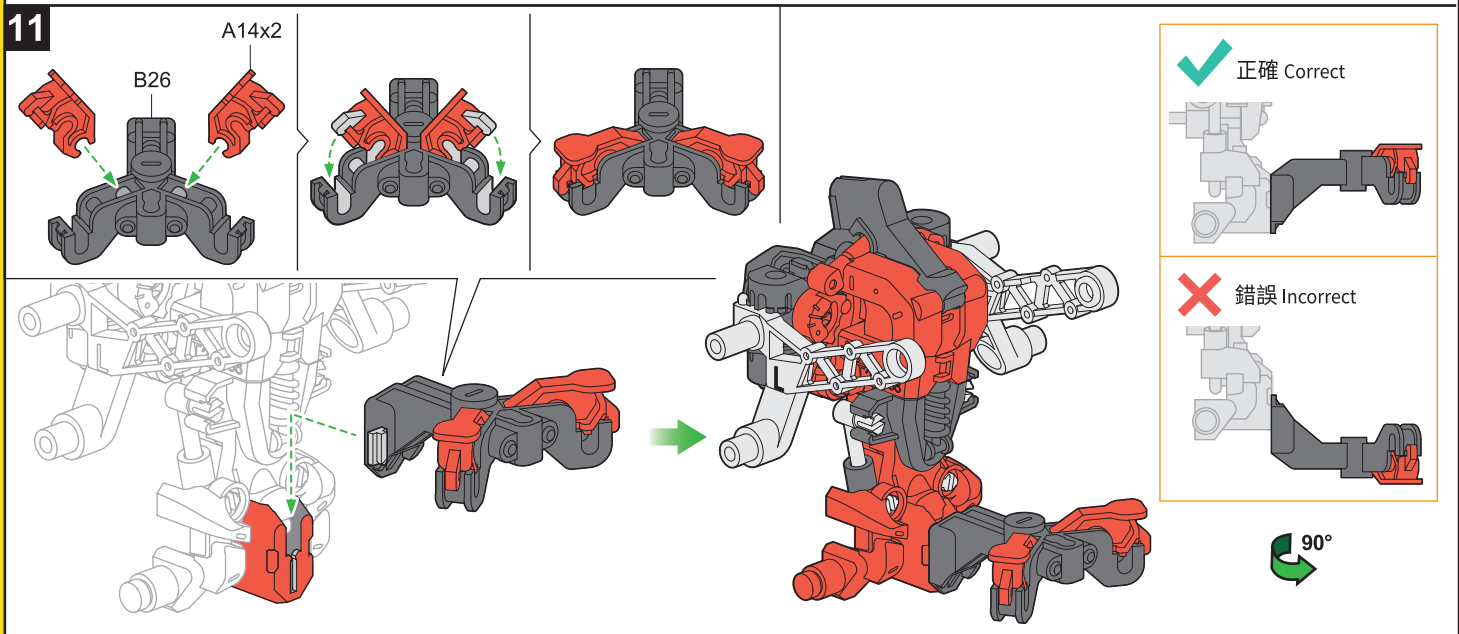
A14x2
B26
正確 Correct
錯誤 Incorrect
90°

12

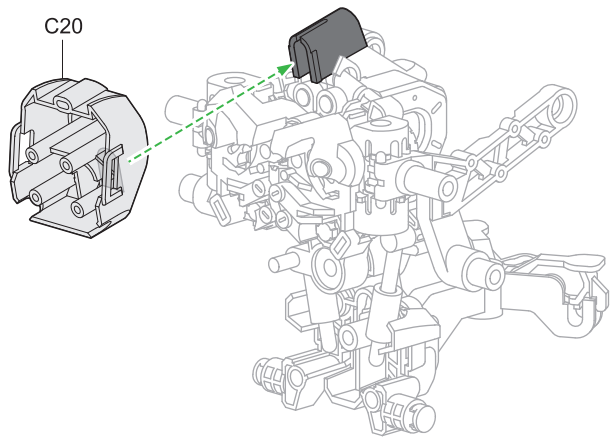
C20

13

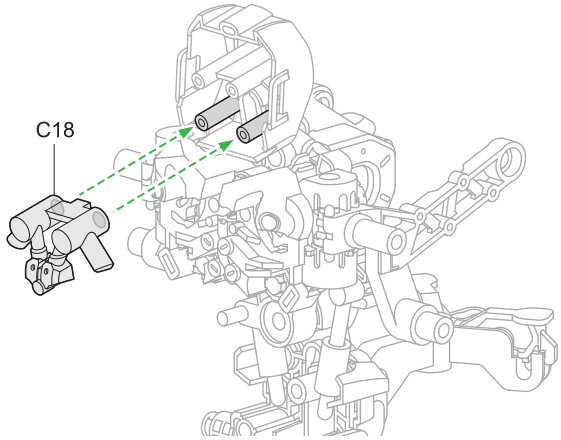
C18

14

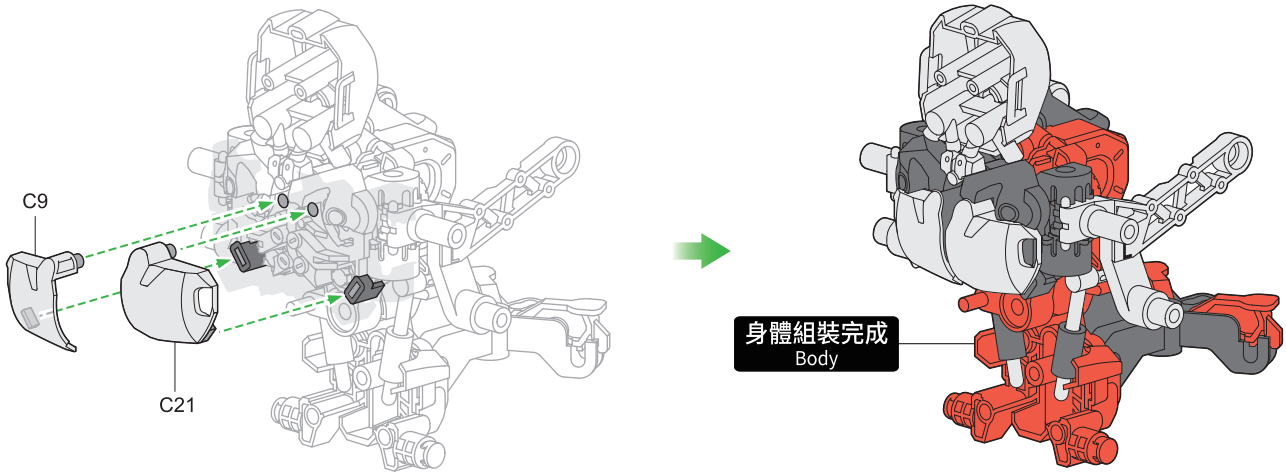
C9
C21
身體組裝完成
Body

右臂組裝 Right Arm Assembly

請依標示剪下零件 Use the parts below only.

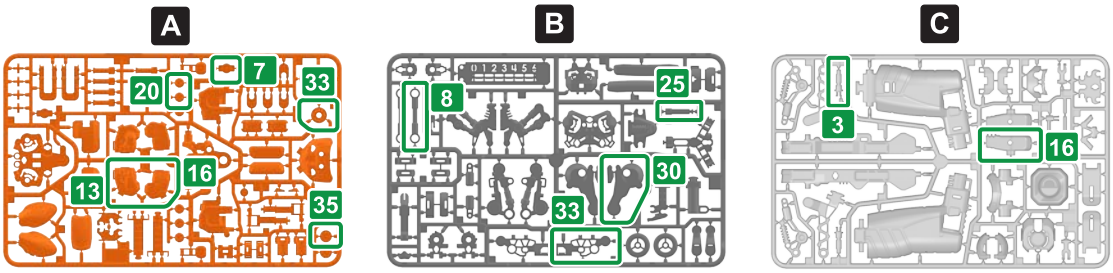

1

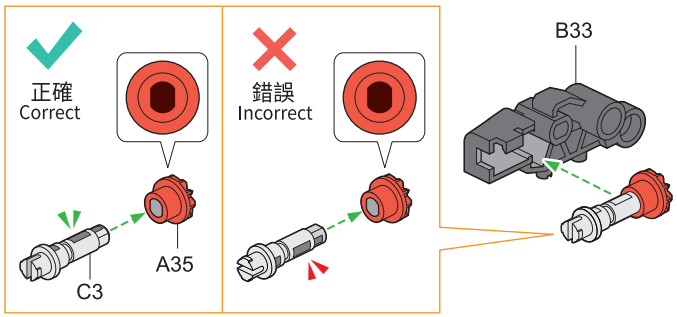

2

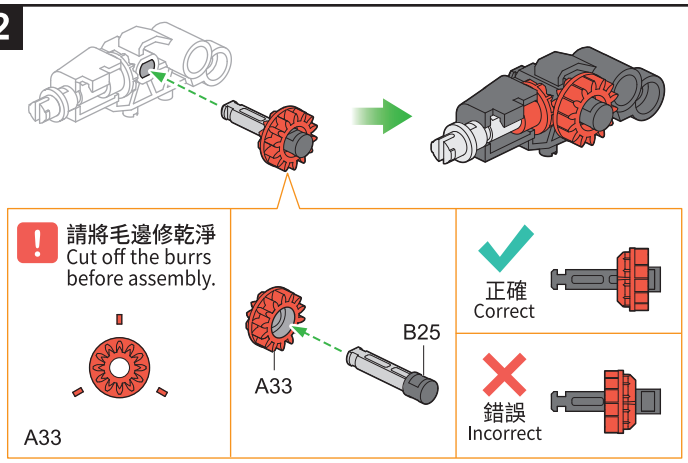

3

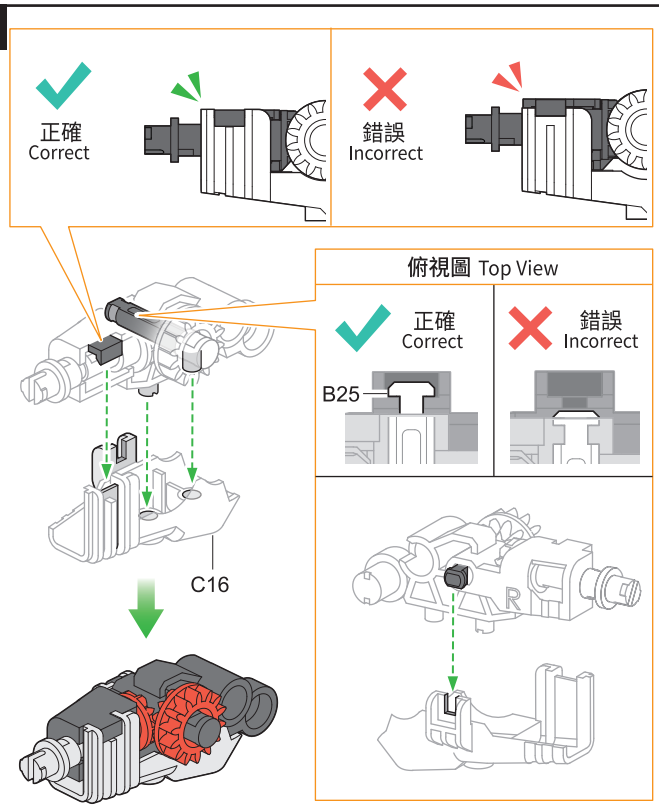

4

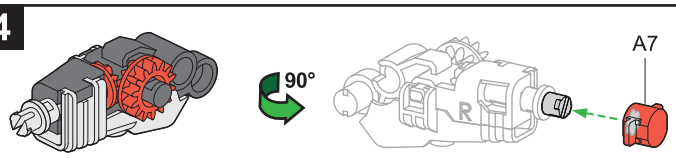

5

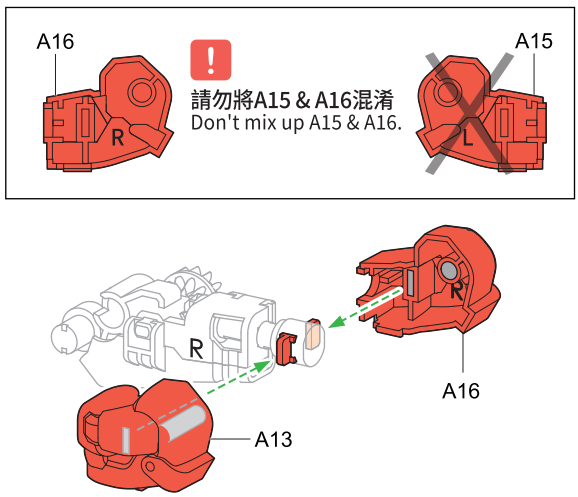

6

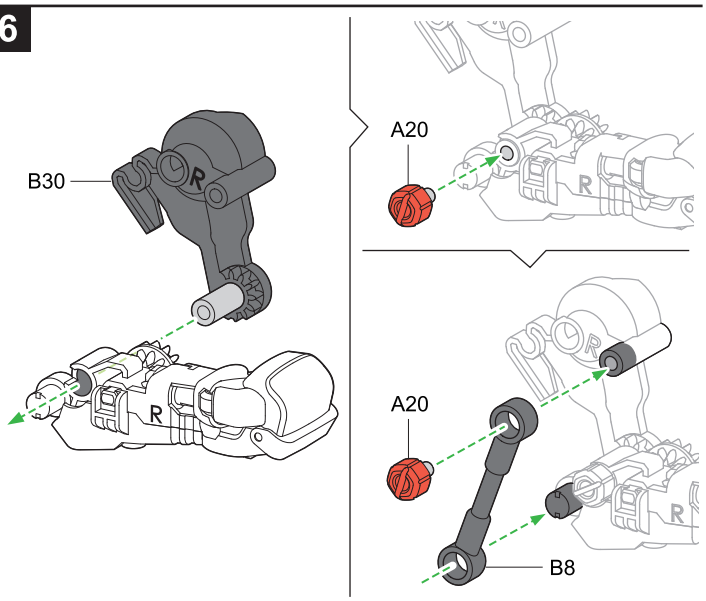

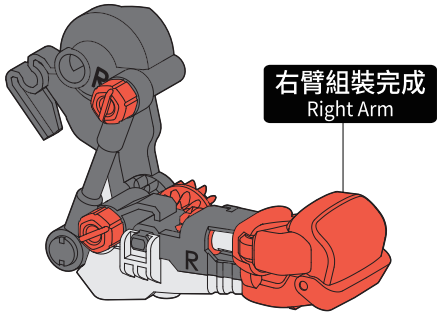

左臂組裝 Left Arm Assembly

請依標示剪下零件 Use the parts below only.

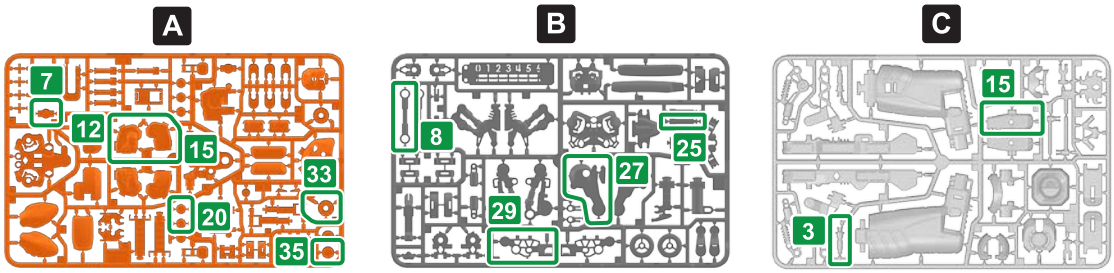

1

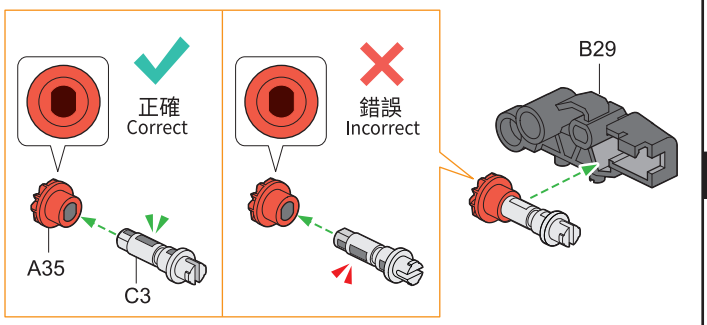

2

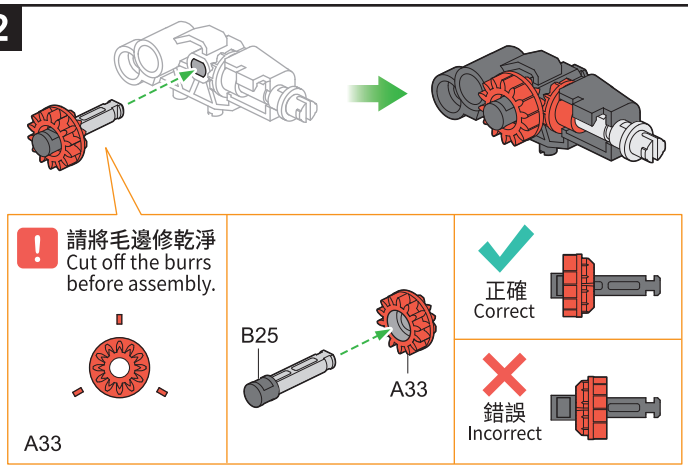

3

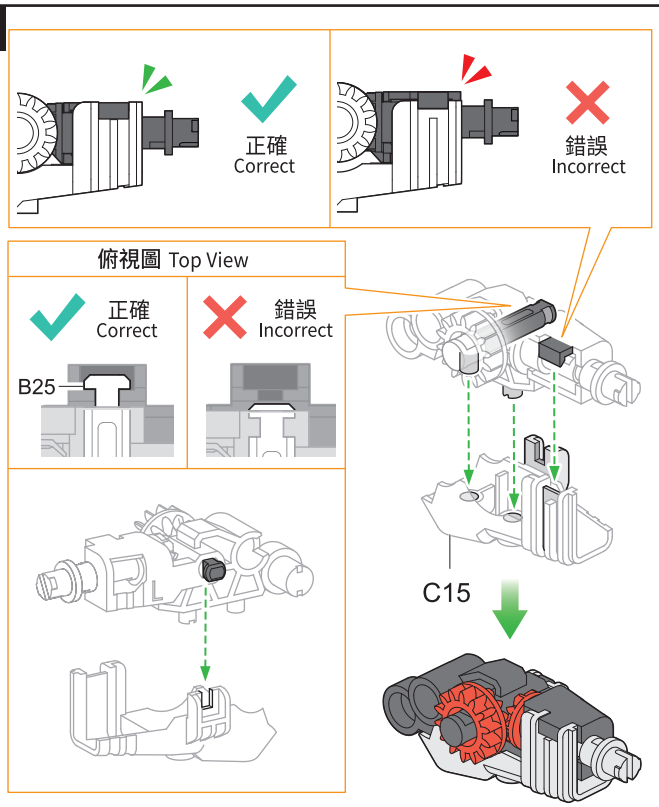

4

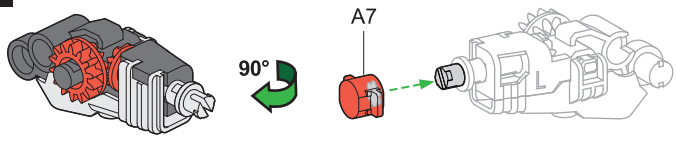

5

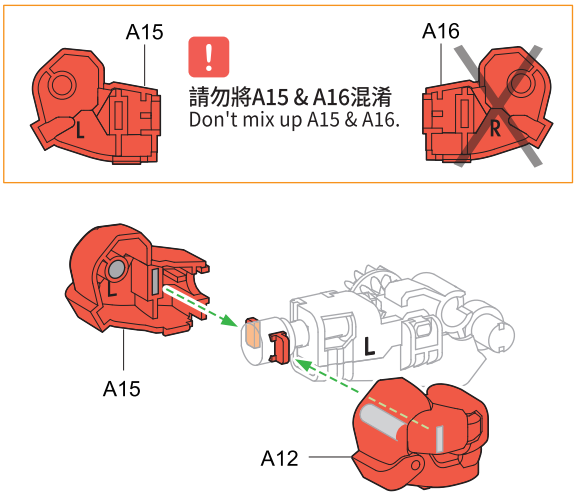

6

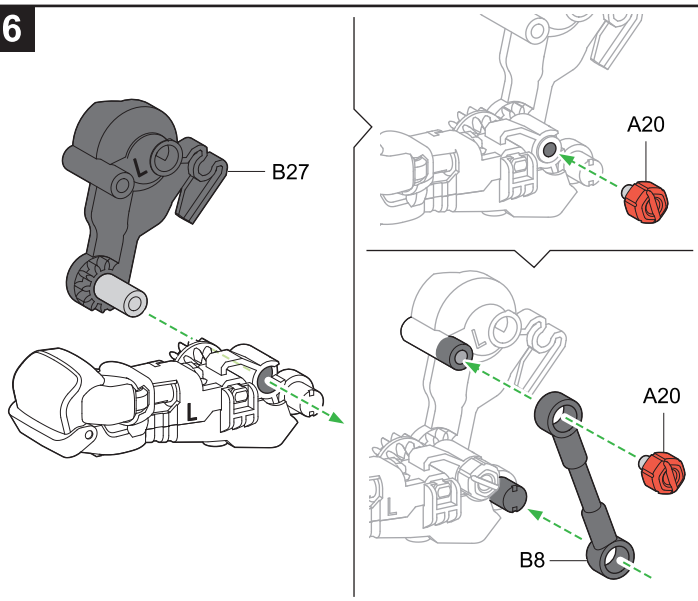

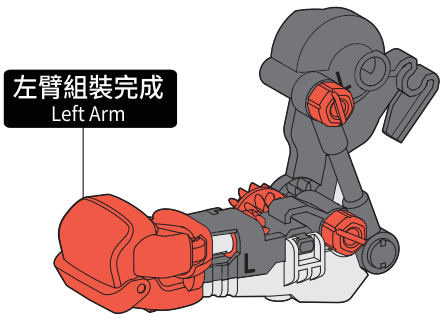

右腳組裝 Right Leg Assembly

請依標示剪下零件 Use the parts below only.

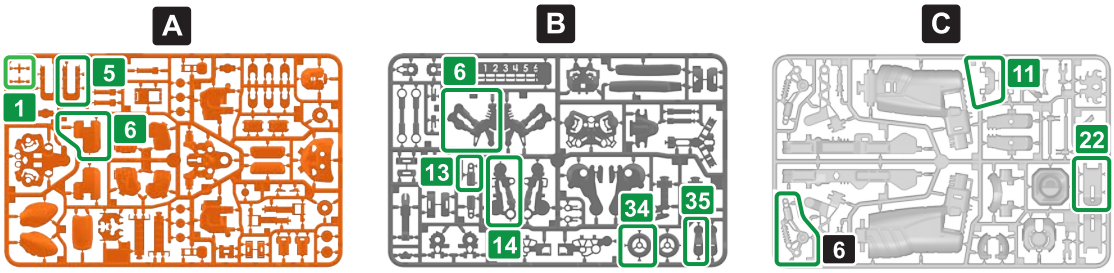

1

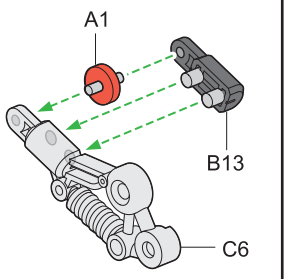

2

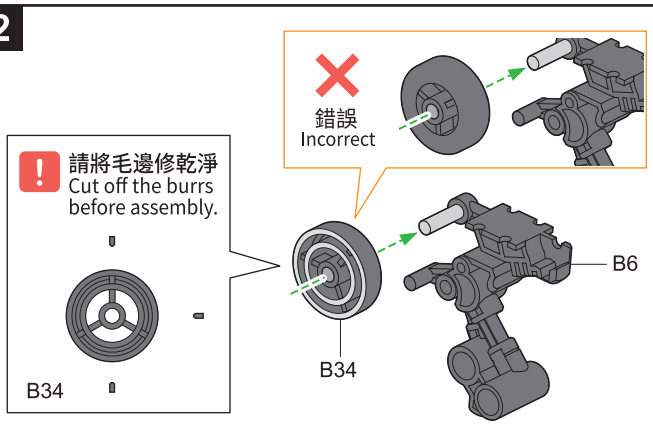

3

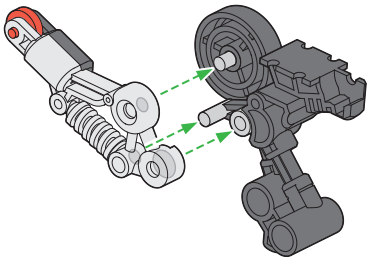

4

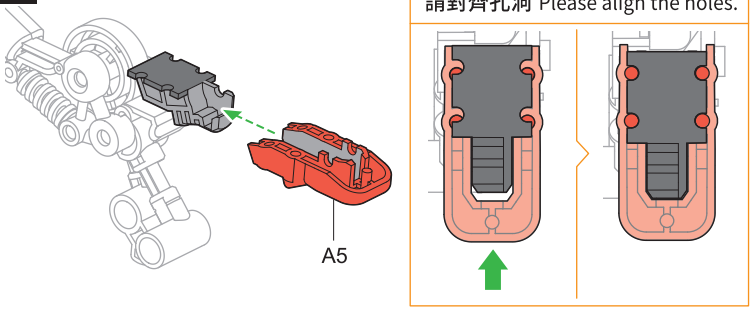

5

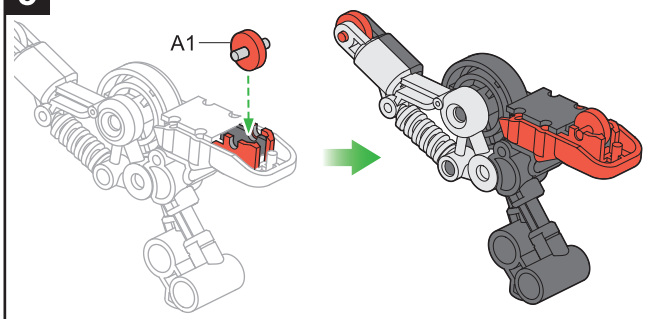

6

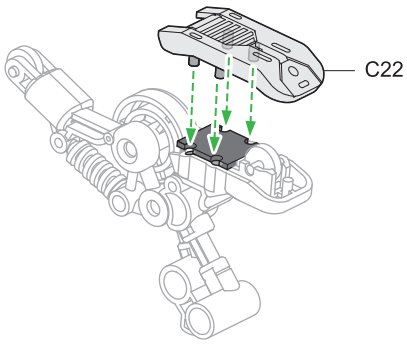

7

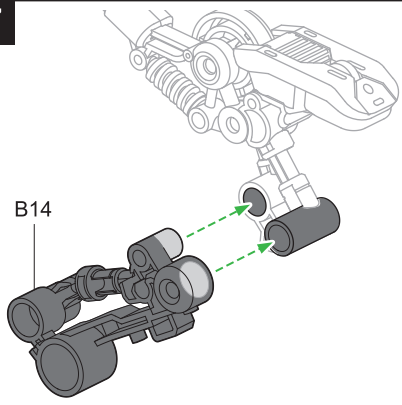

8

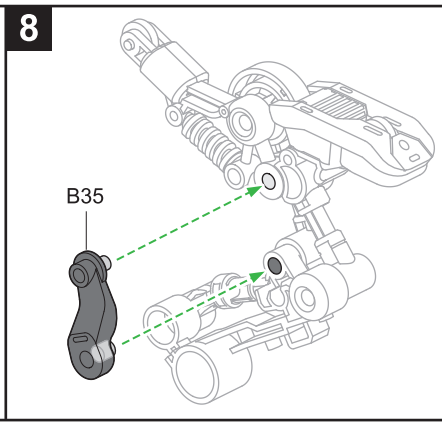

9

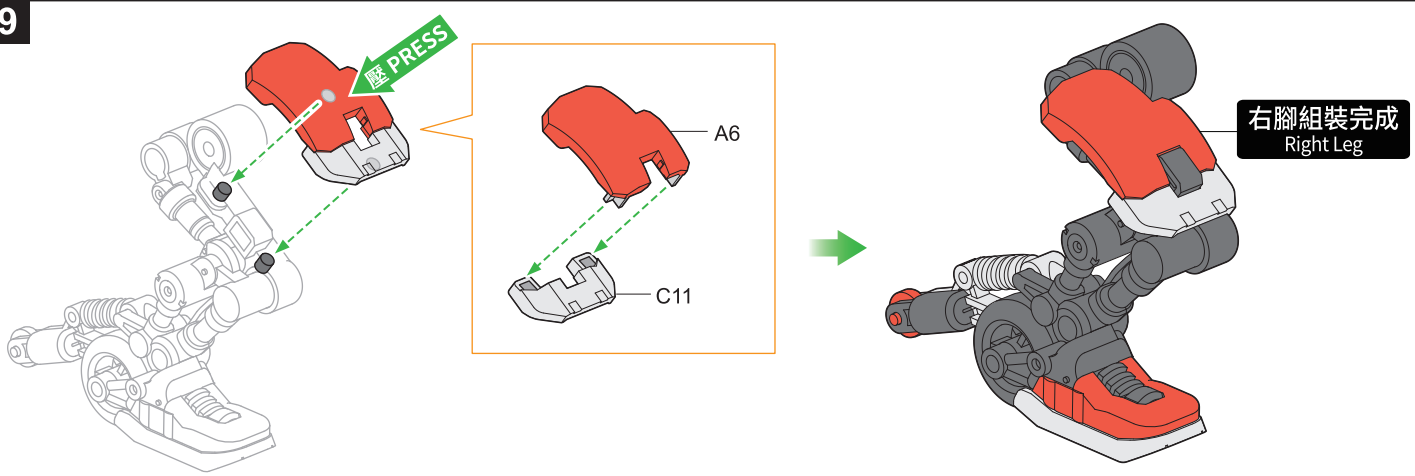

左腳組裝 Left Leg Assembly

請依標示剪下零件 Use the parts below only.

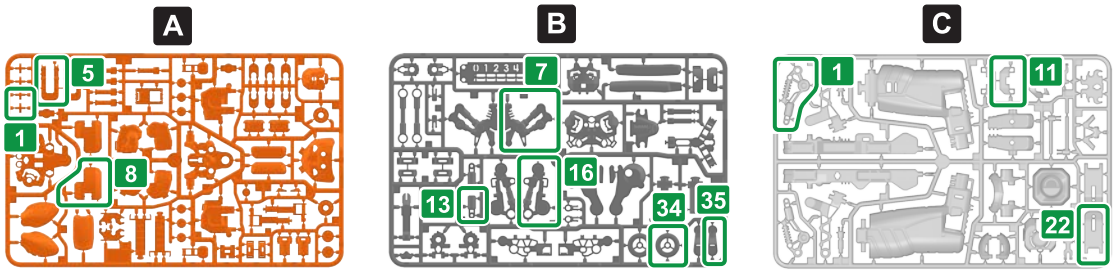

1

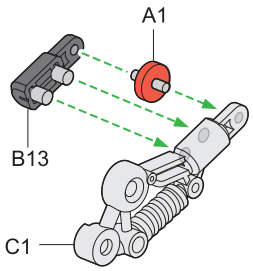

2

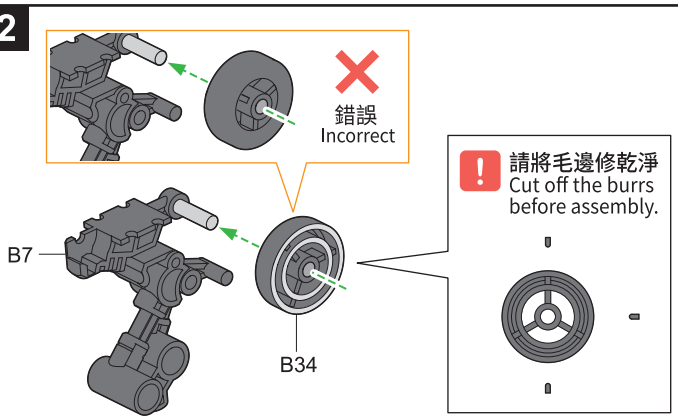

3

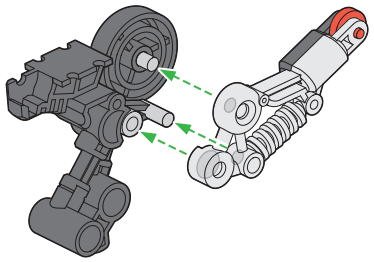

4

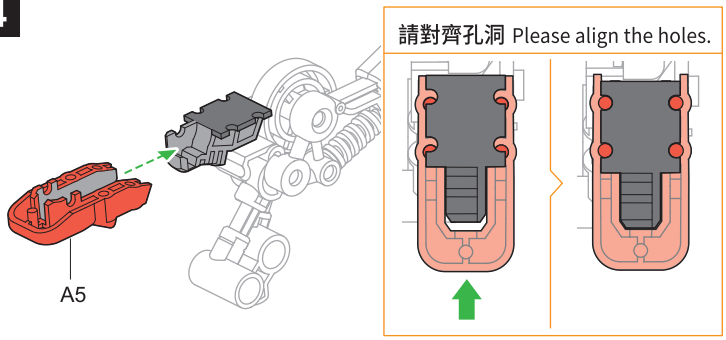

5

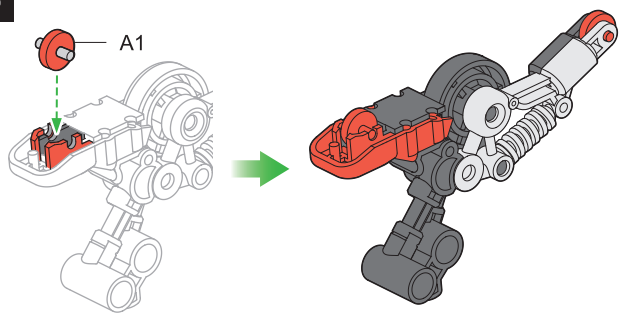

6

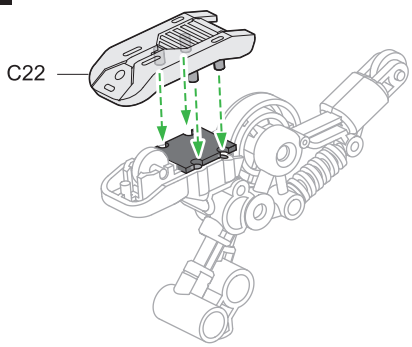

7

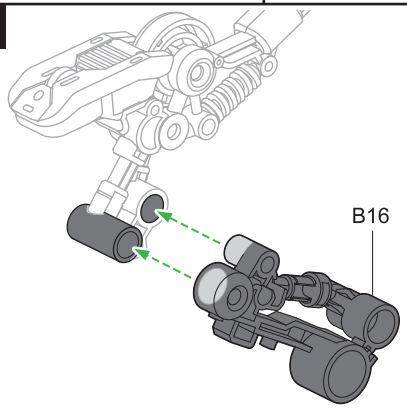

8

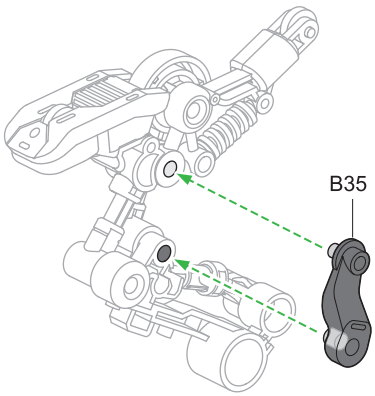

9

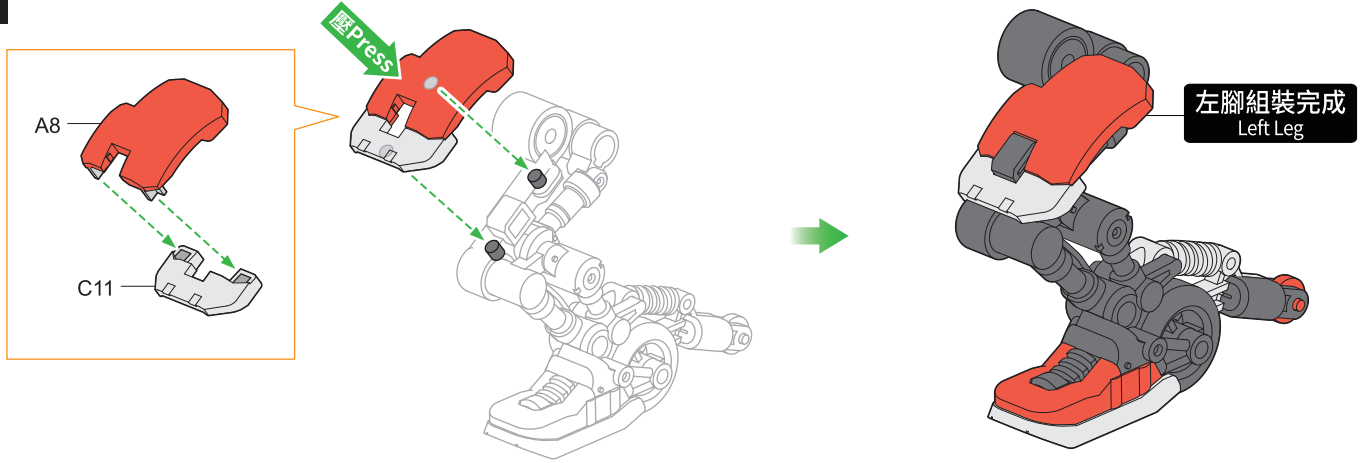

遊戲搖桿組裝 Joystick Assembly

請依標示剪下零件 Use the parts below only.

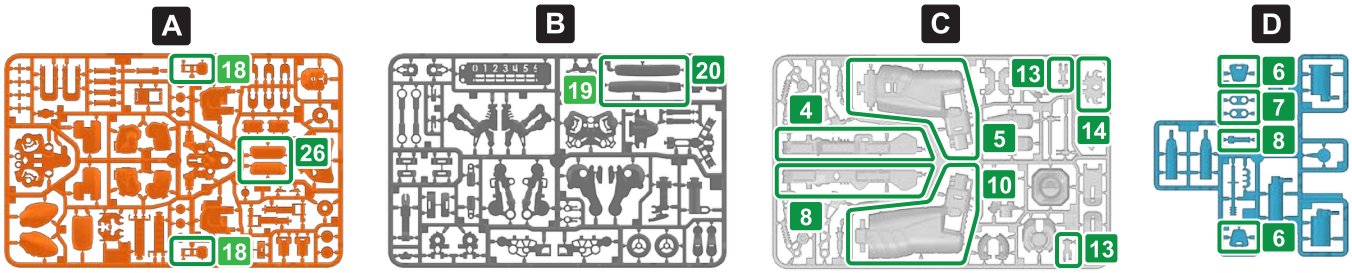

1

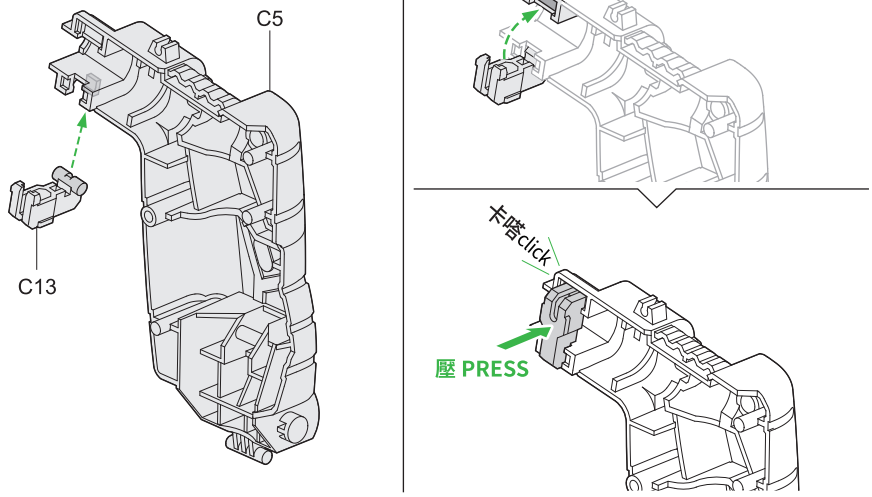

2

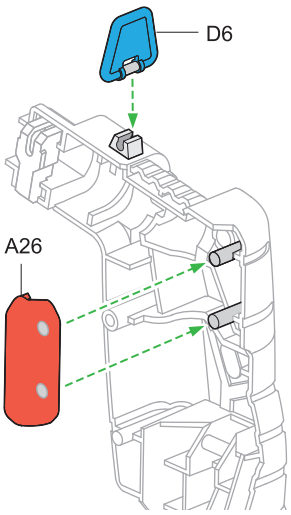

3

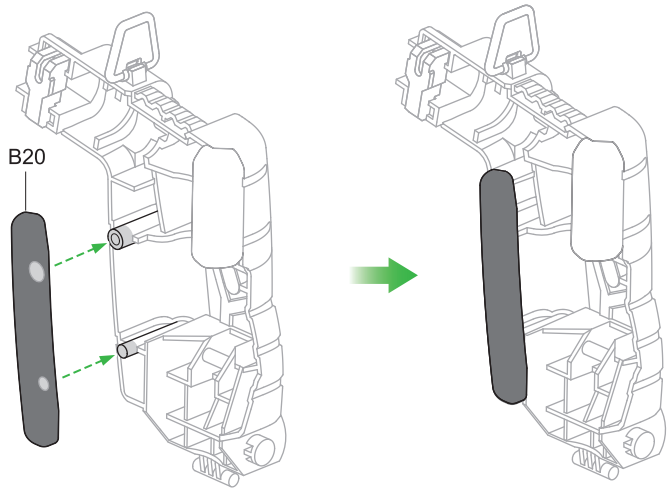

4

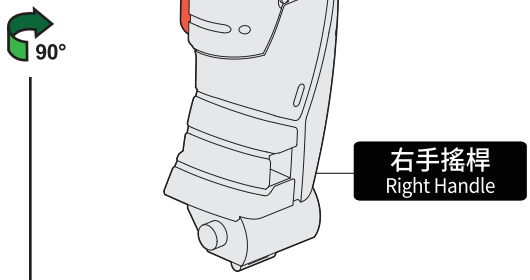

5

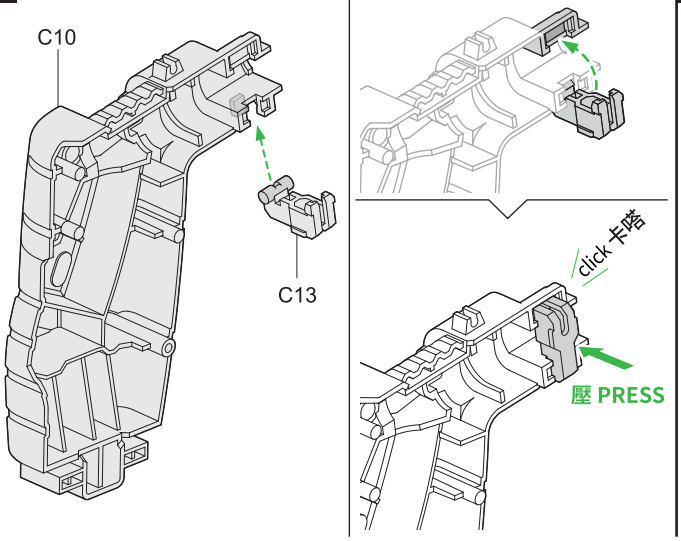

6

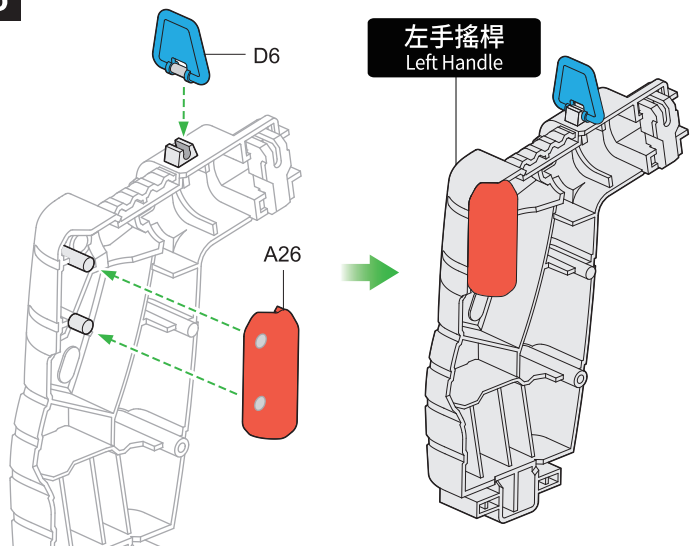

7

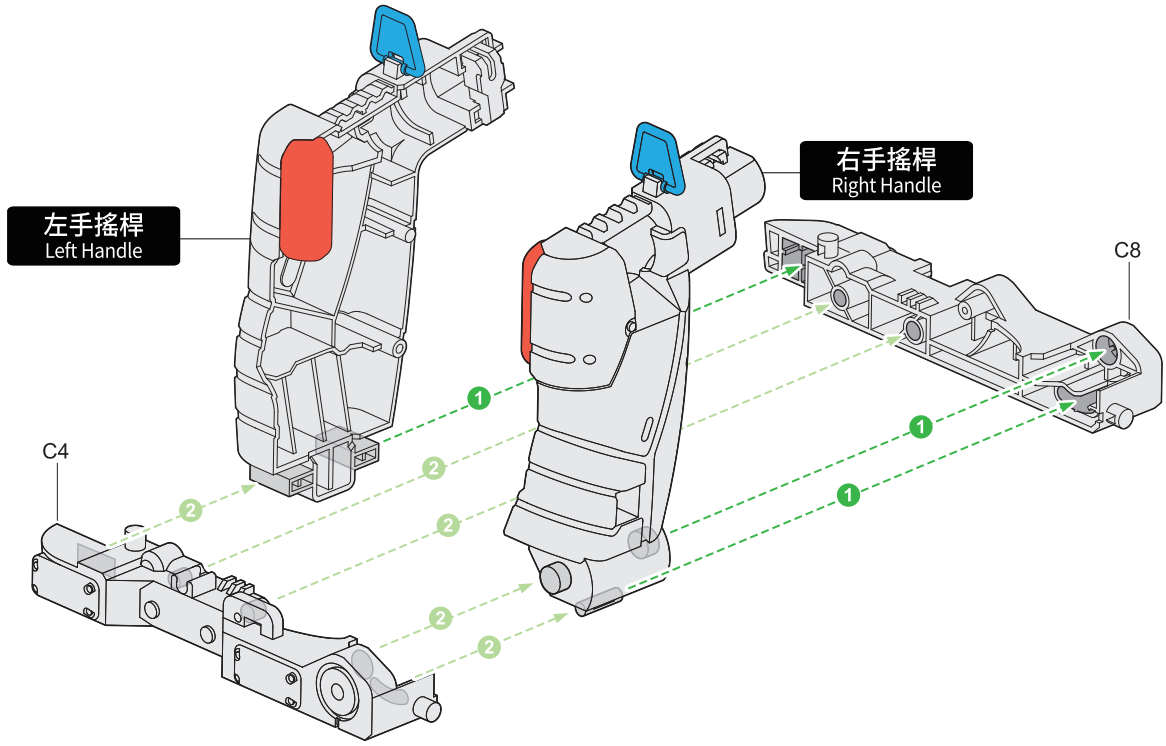
左手搖桿
Left Handle
右手搖桿
Right Handle
C8
C4
1
2

8

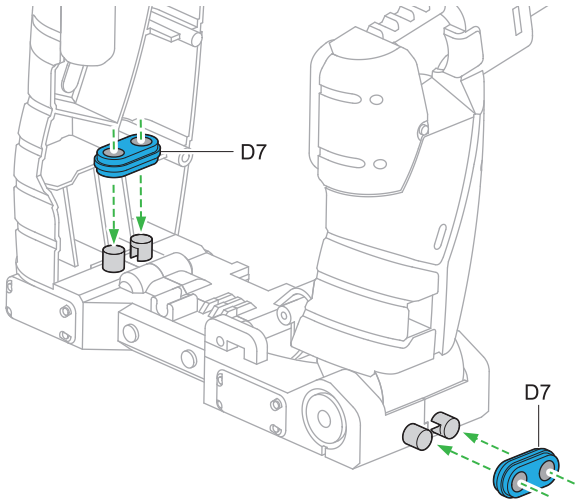
D7
D7

9

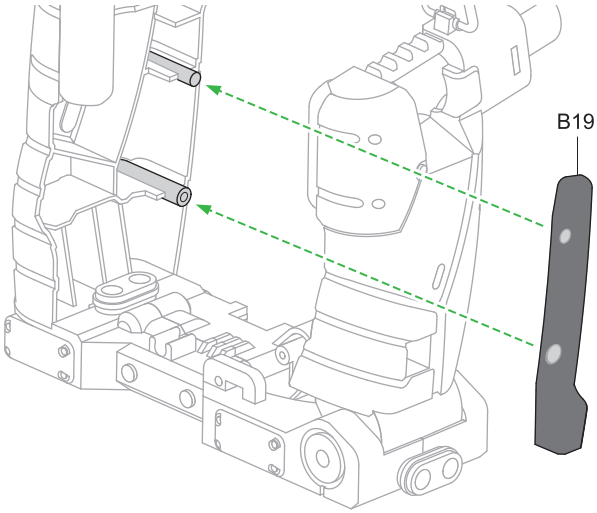
B19

10

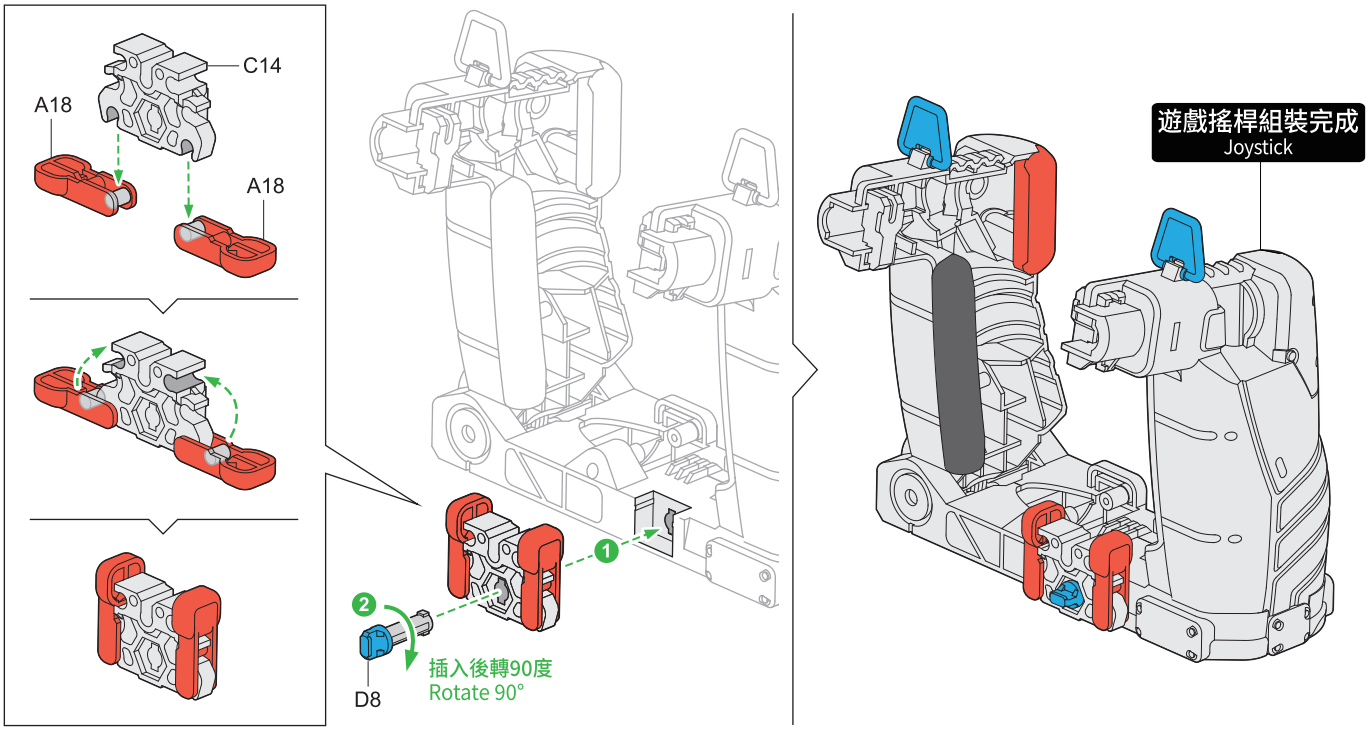
C14
A18
A18
1
2
插入後轉90度
Rotate 90°
D8
遊戲搖桿組裝完成
Joystick

測量液壓軟管並做記號 Measure & mark the tube



做兩個記號，分三等份 Measuring & Marking

請勿將軟管剪斷
Attention: Please do not cut the tube.

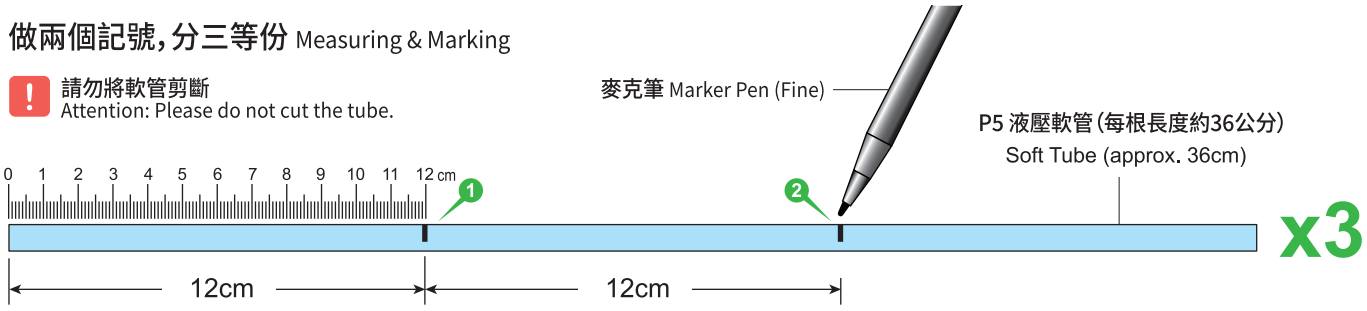

液壓軟管擴洞方式 How to expand the tube hole

= 將軟管擴洞 Expand the hole

提醒：當 出現時才做擴洞 Note : Expand the hole when appears.

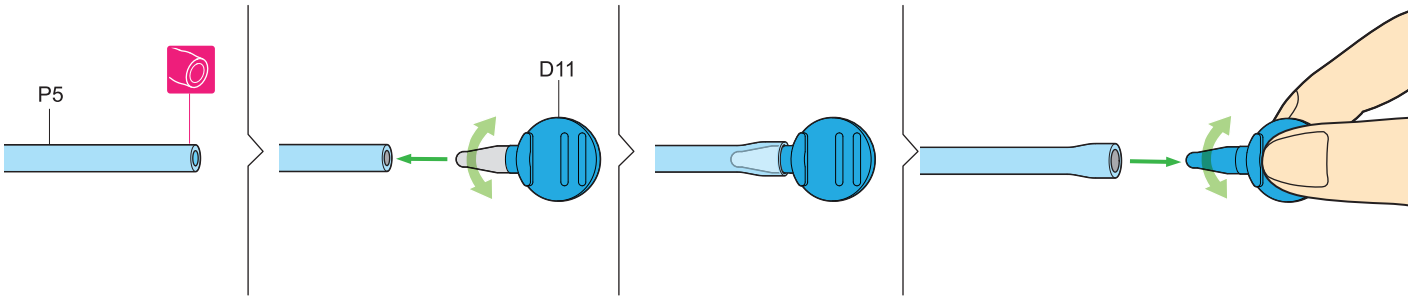

上油方式 How to oil the parts

1

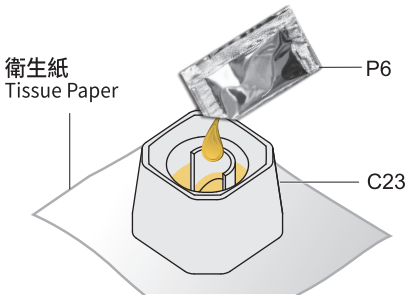

倒油包時請小心勿將油灑出
Do not spill any oil from the C23 oil sink.
Keep oil contained.

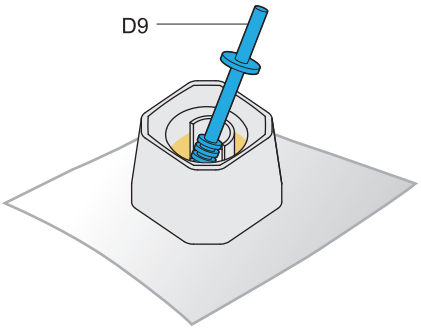

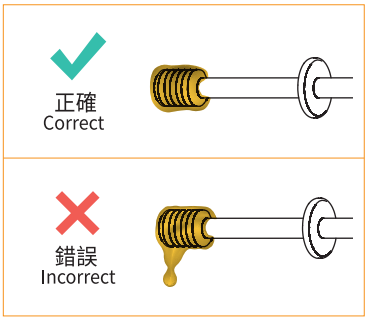

2

= 上油 Apply Oil

注意: 只在 出現時才上油
Note : Oil the parts when appears.

請只針對指示處上油
Do not oil outside the shadow.

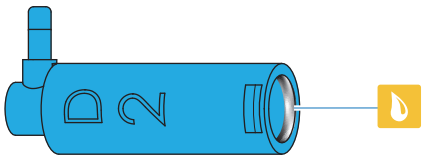

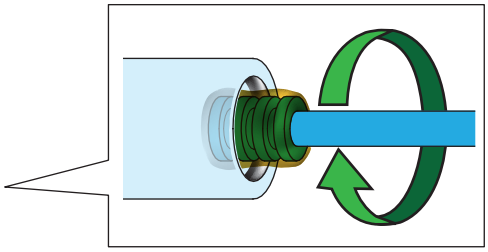

D1液壓筒組裝 Cylinder D1 assembly

請依標示剪下零件 Use the parts below only.

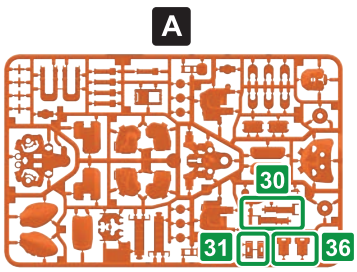

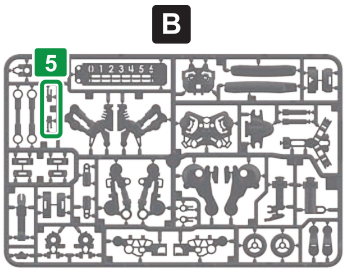

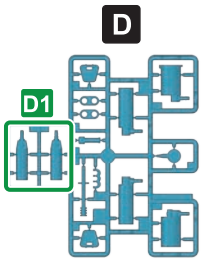

P1 黑色活塞帽(小) Black Cap (Small)



P4 彈簧 Spring

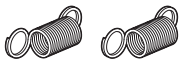

1

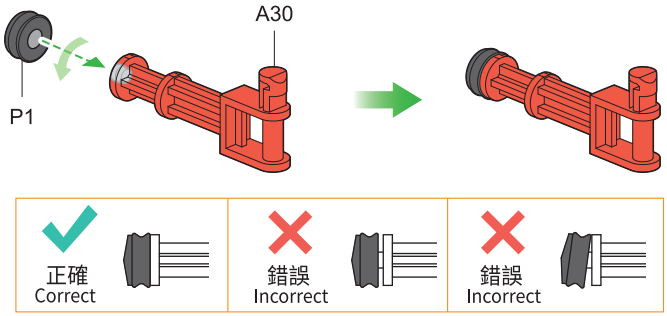

2

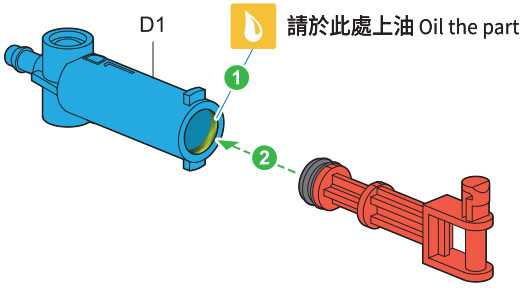

3

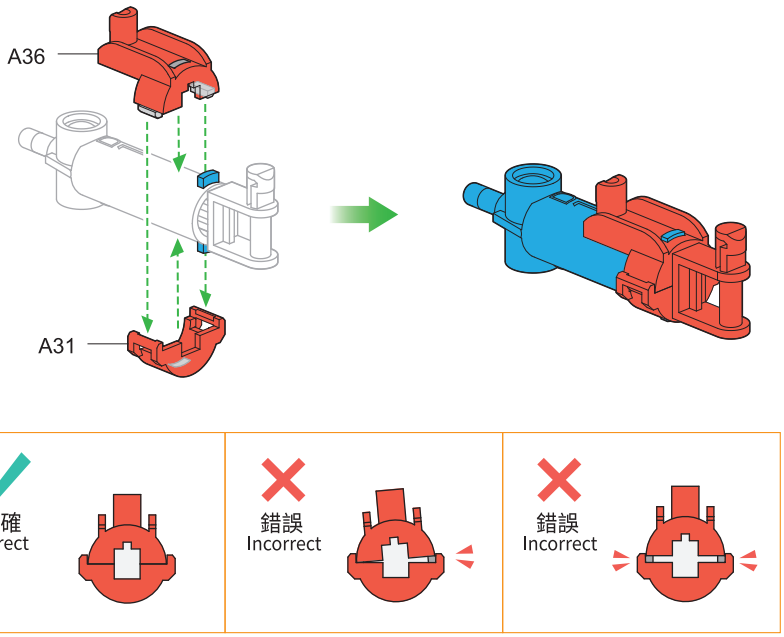

4

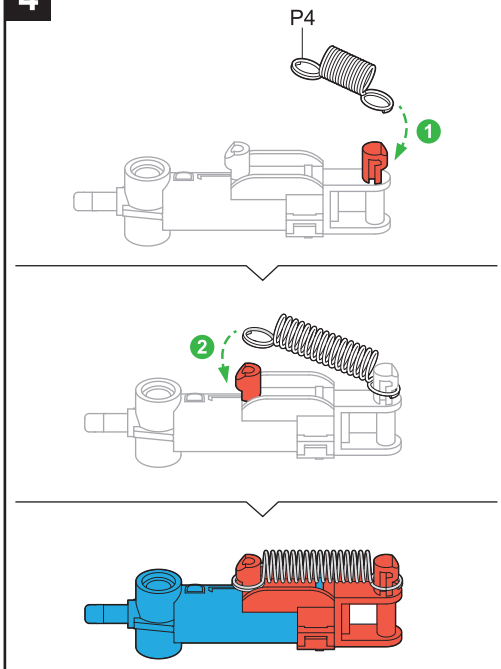

5

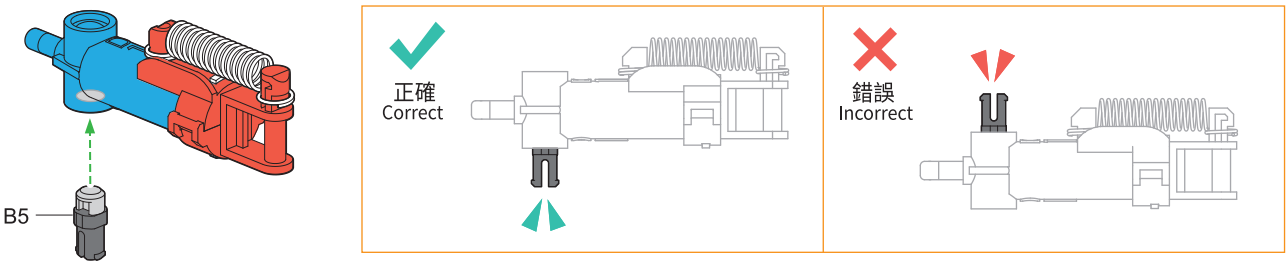

D1液壓筒組裝完成
D1 Cylinder

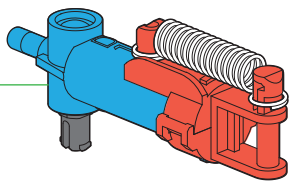

x2
請做2組

D2 & D3液壓筒組裝 Cylinder D2 & D3 Assembly

請依標示剪下零件 Use the parts below only.

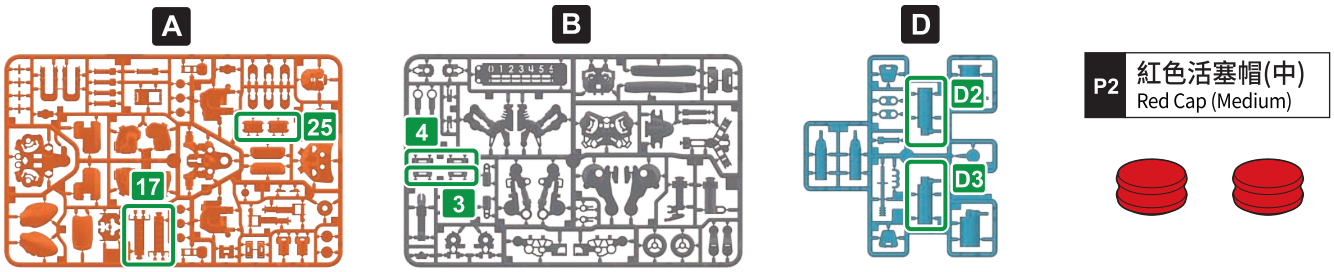

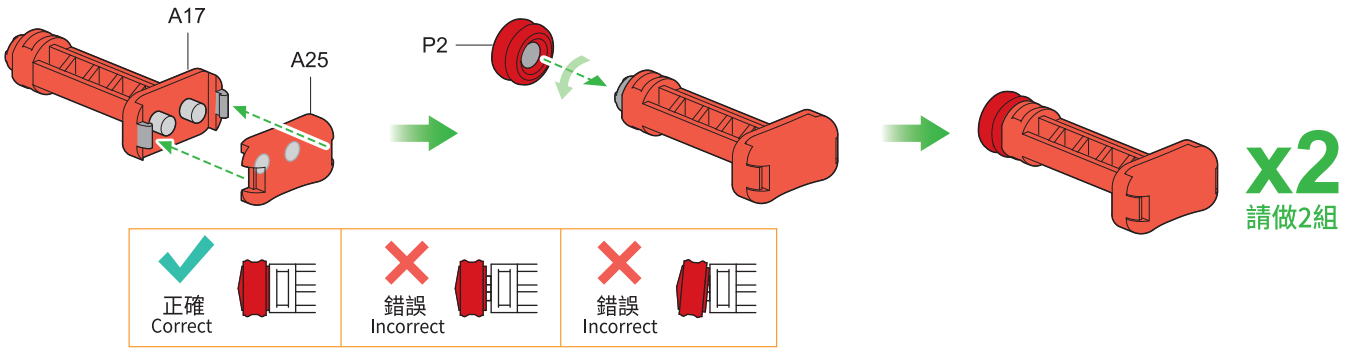

D2液壓筒 Cylinder D2

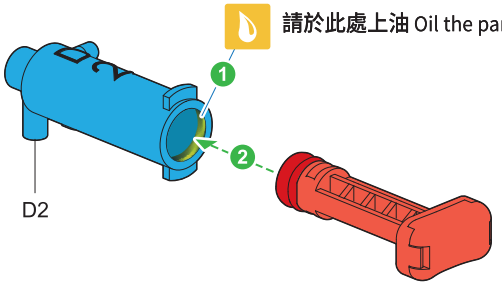

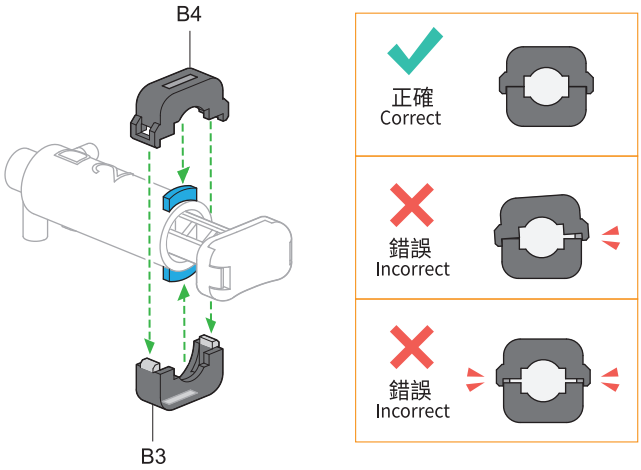

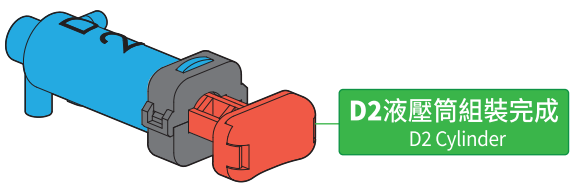

D3液壓筒 Cylinder D3

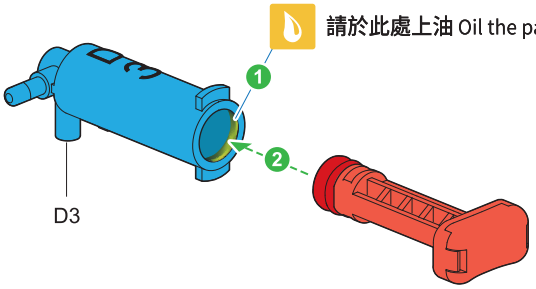

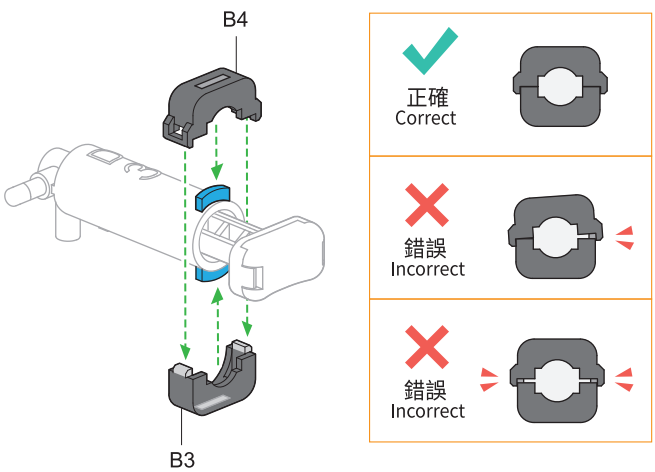

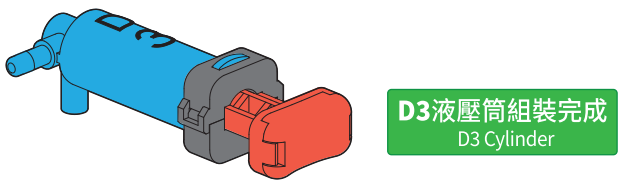

D4 & D5液壓筒組裝 Cylinder D4 & D5 Assembly

請依標示剪下零件 Use the parts below only.

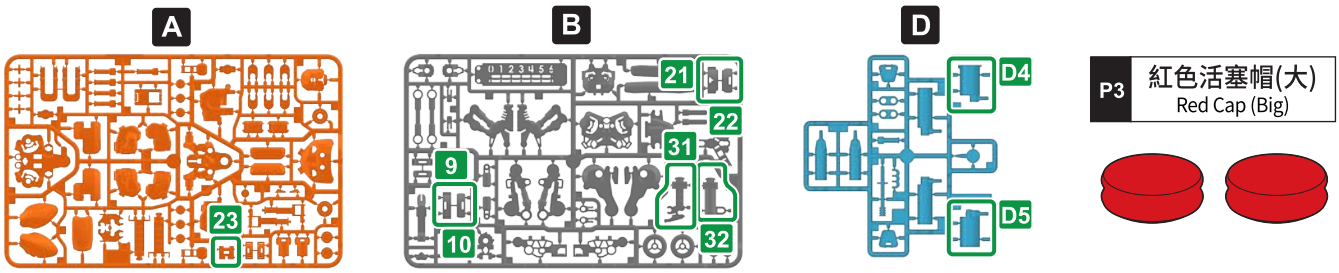

D4液壓筒 Cylinder D4

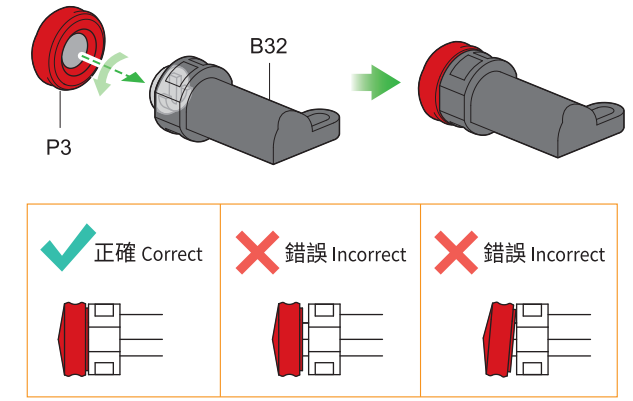

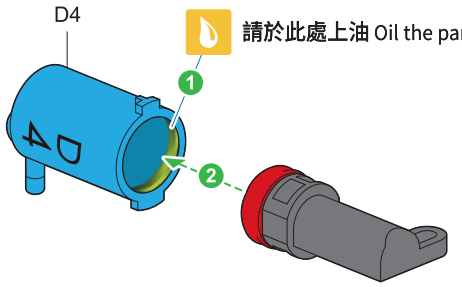

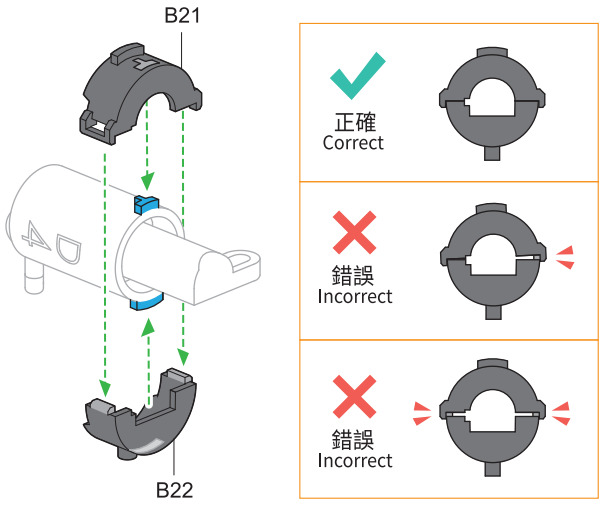

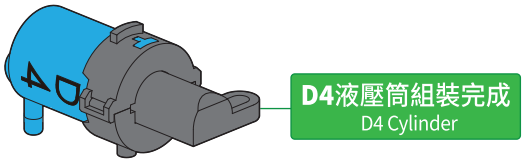

D5液壓筒 Cylinder D5

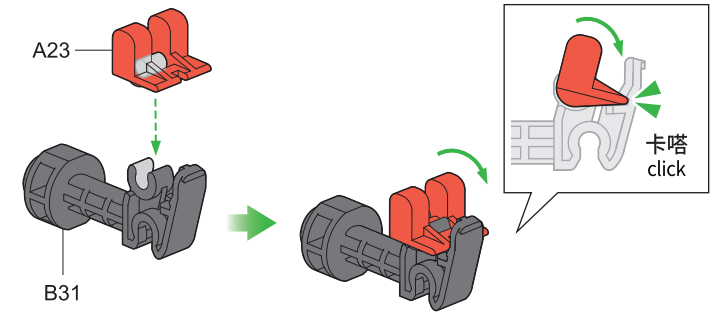

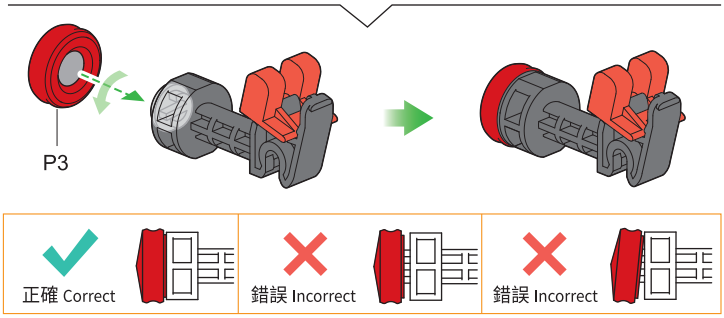

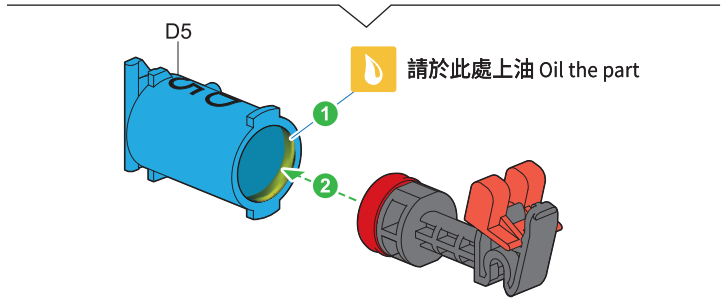

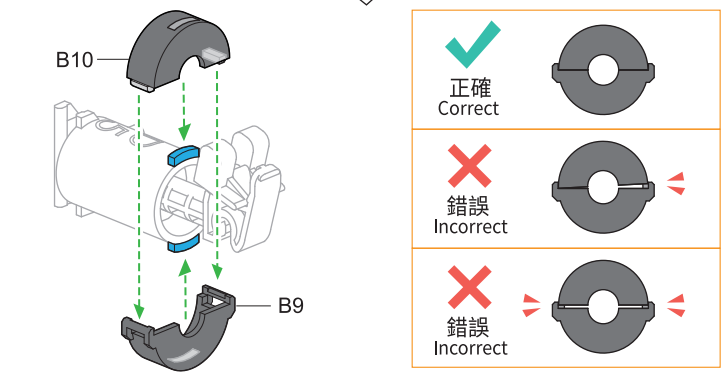

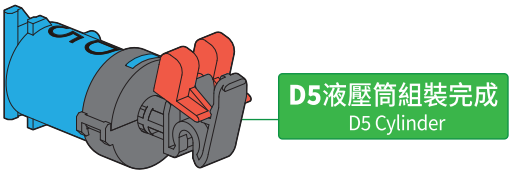

連接D4 & D5液壓筒 Connect D4 with D5

1

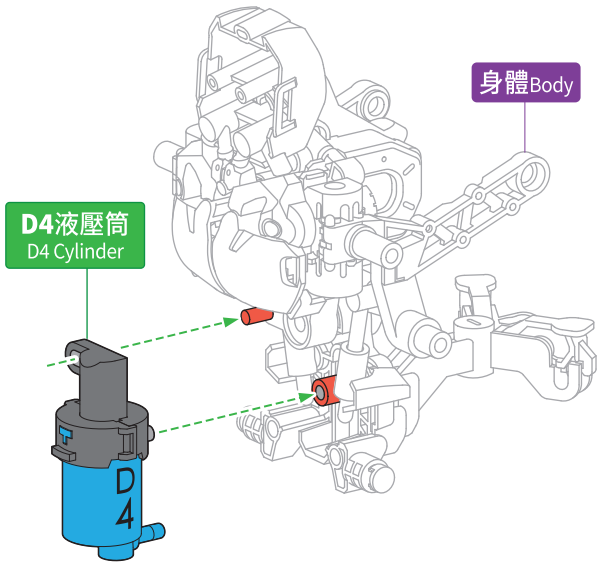

2

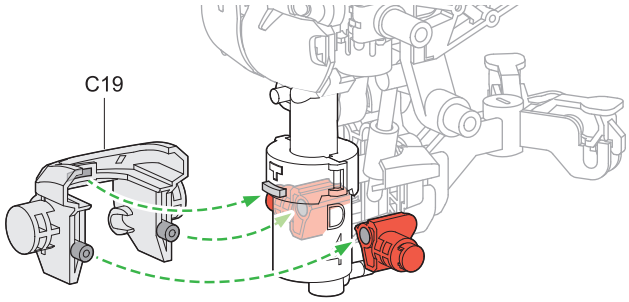

3

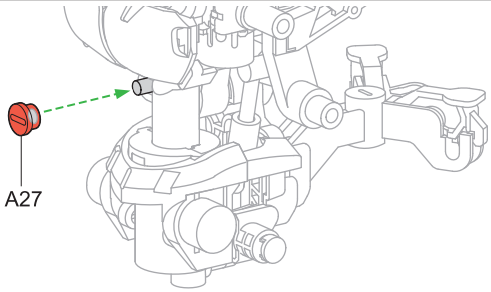

4

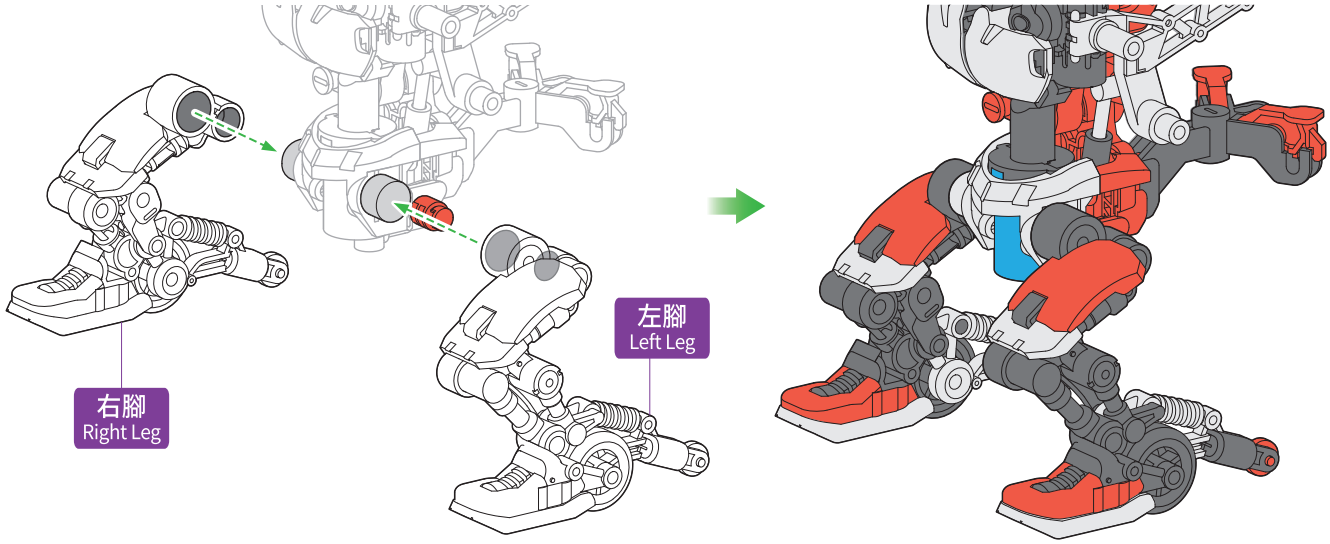

5

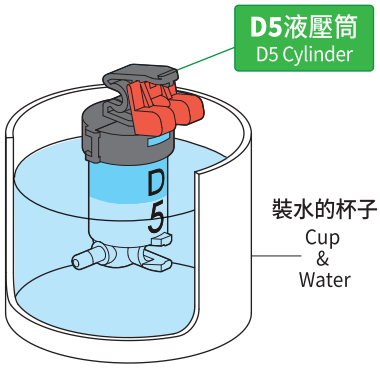

① 將活塞上拉到頂(如圖示)
Pull up the piston to the top (as shown below).

② 將活塞下壓到底
Press down the piston to the bottom.

③ 重複 ① ② 的動作直到液壓筒充滿水
Re-do ① ② to fill up the cylinder with water.

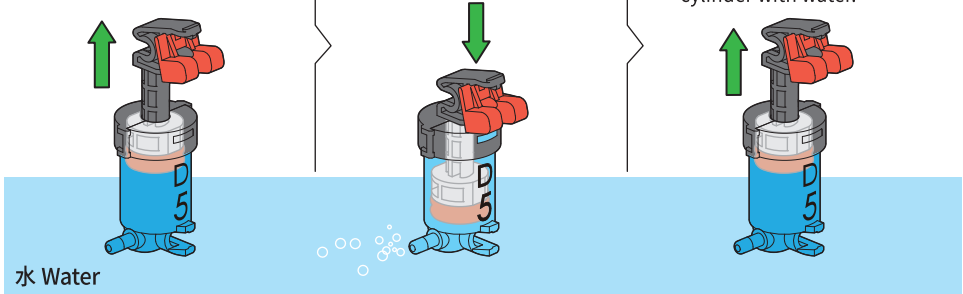

請確認A23有組裝正確
Please ensure A23 is assembled correctly.

正確 Correct

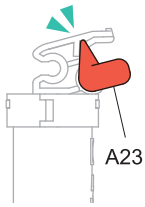

錯誤 Incorrect

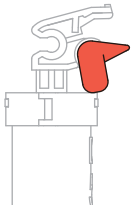

6

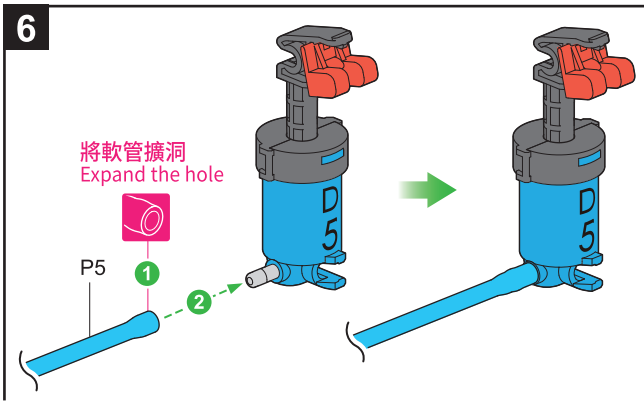

正確
Correct

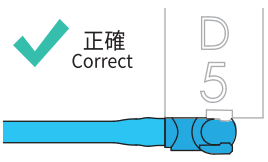

錯誤
Incorrect

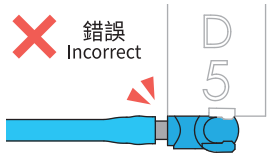

7

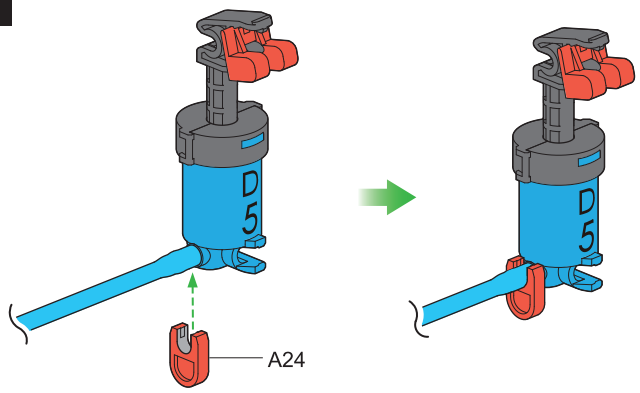

8

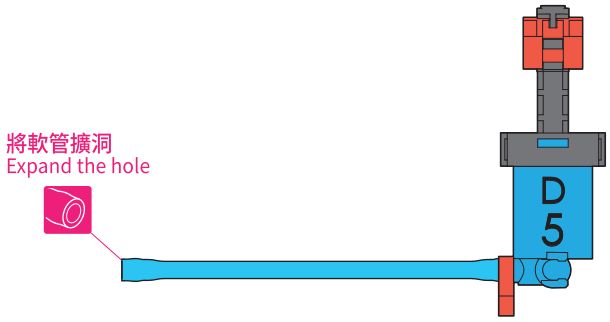

9

將液壓軟管和液壓筒都充滿水
Fill up the cylinder & tube with water.

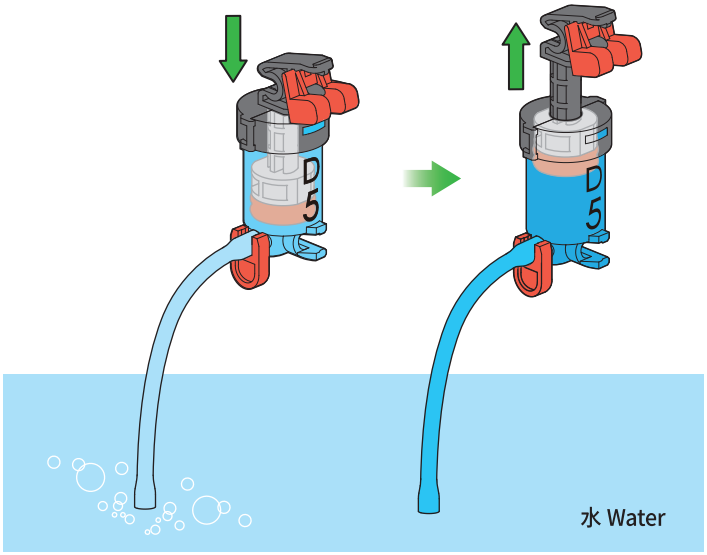

10

將D4液壓筒下壓到底，機器人身體會傾向一側
Press the piston down to the bottom.
The robot will lean to one side .

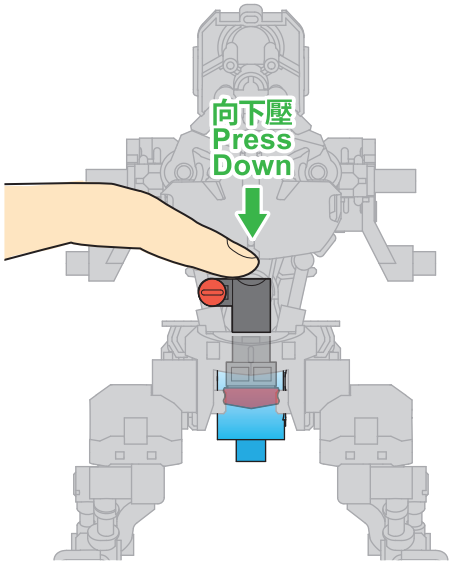

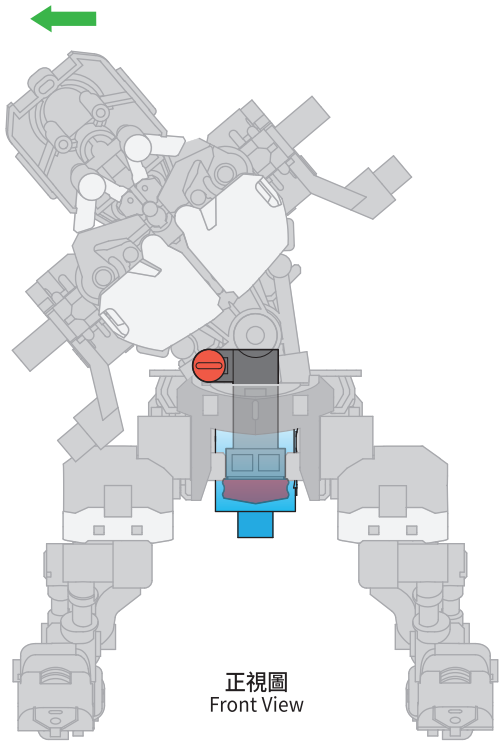

11

連接液壓軟管時請確認D4液壓筒維持下壓到底
Keep D4 remains pressed down at this step.

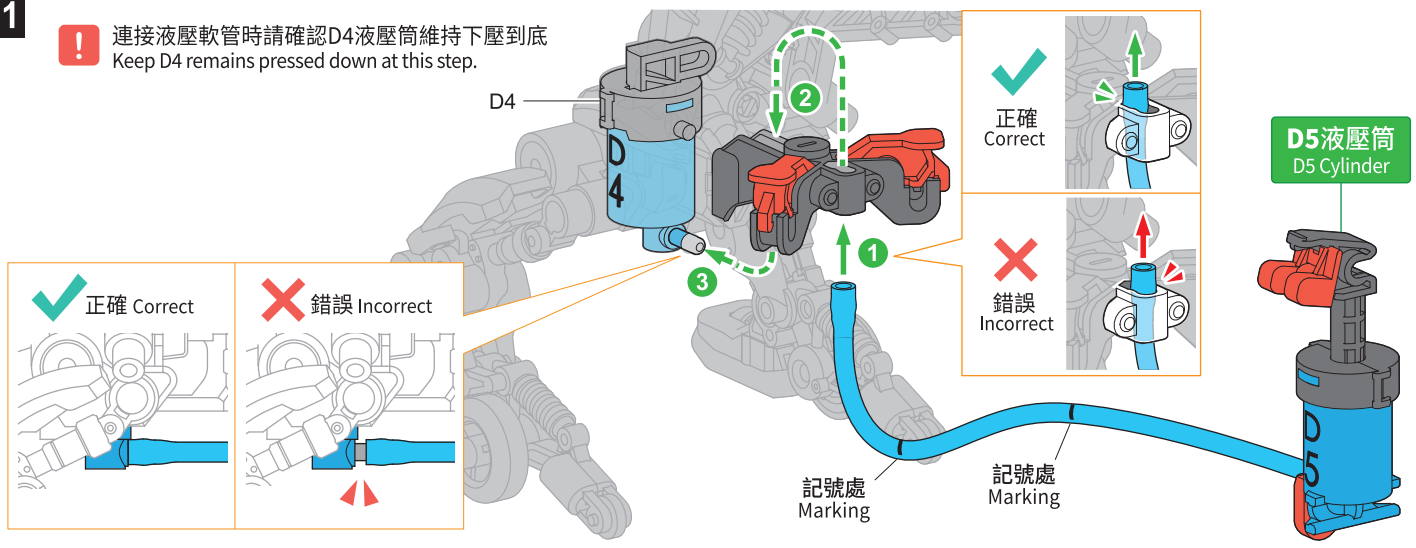

12

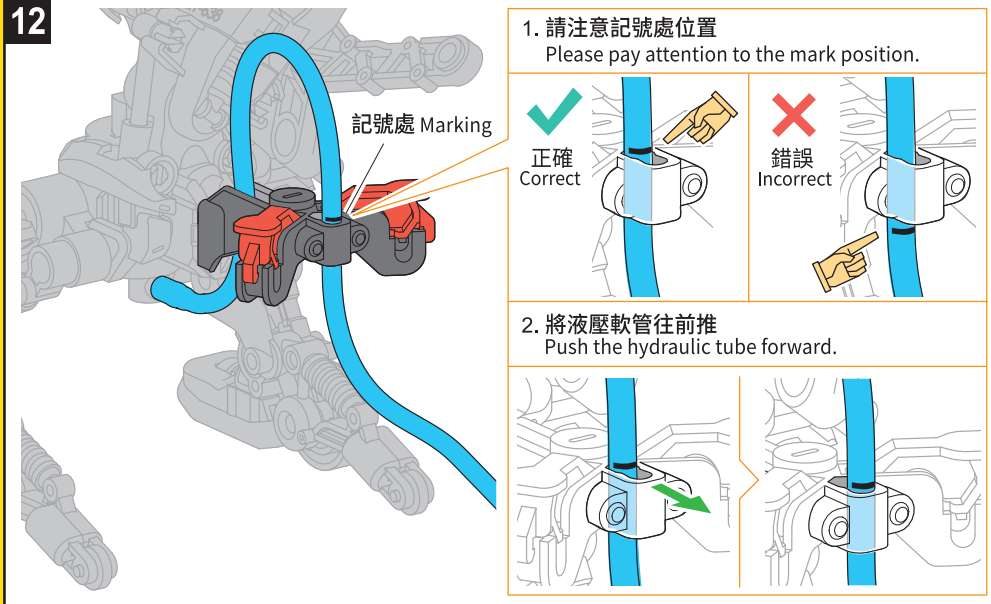
記號處 Marking
1. 請注意記號處位置
Please pay attention to the mark position.
正確
Correct
錯誤
Incorrect
2. 將液壓軟管往前推
Push the hydraulic tube forward.

13

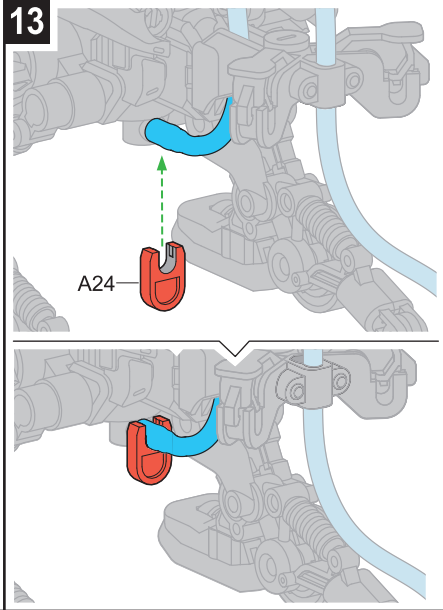
A24

14

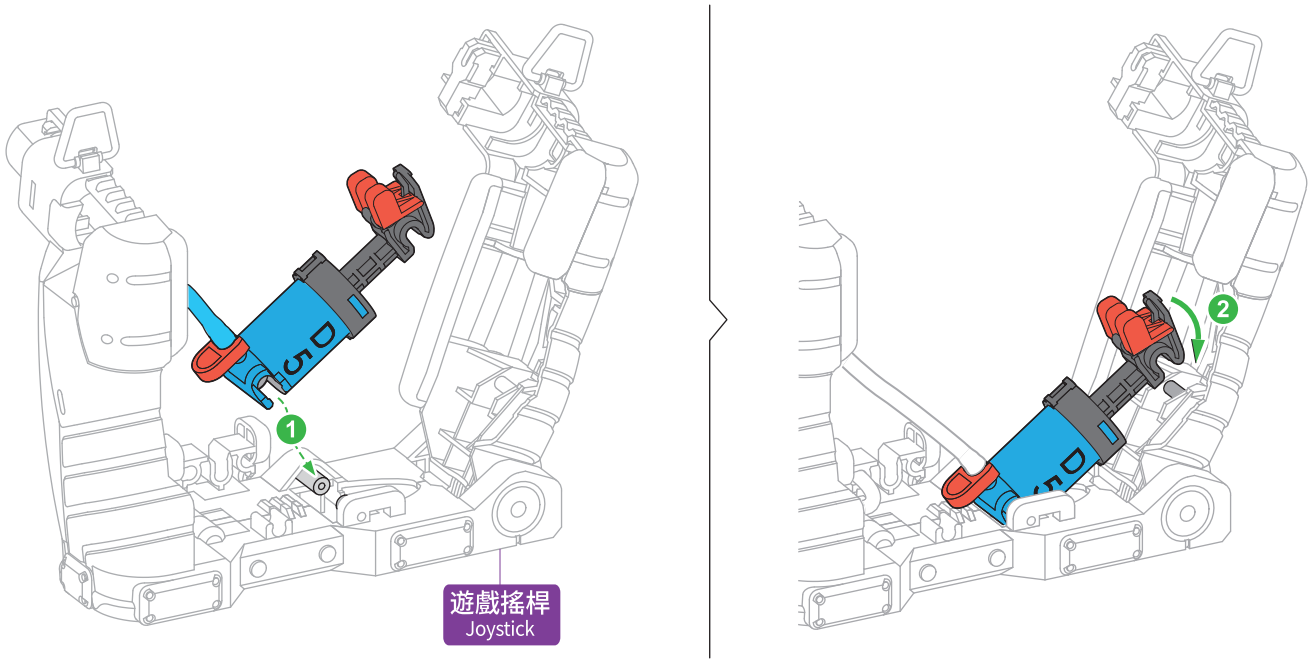
1
2
遊戲搖桿
Joystick

15

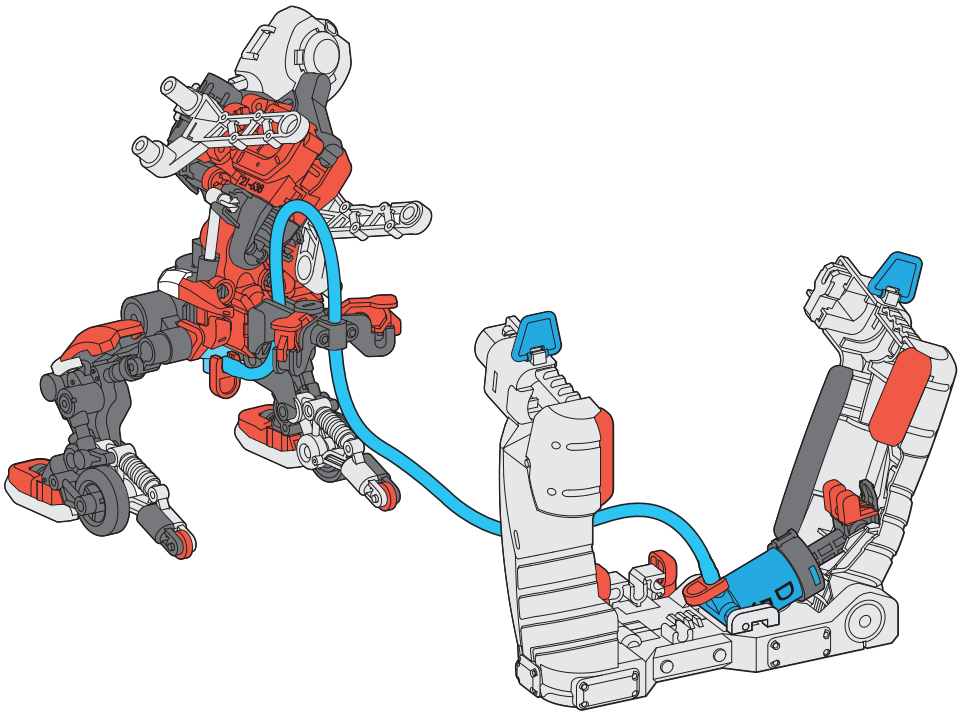

D4 & D5液壓系統測試 D4 Cylinder & D5 Cylinder Testing

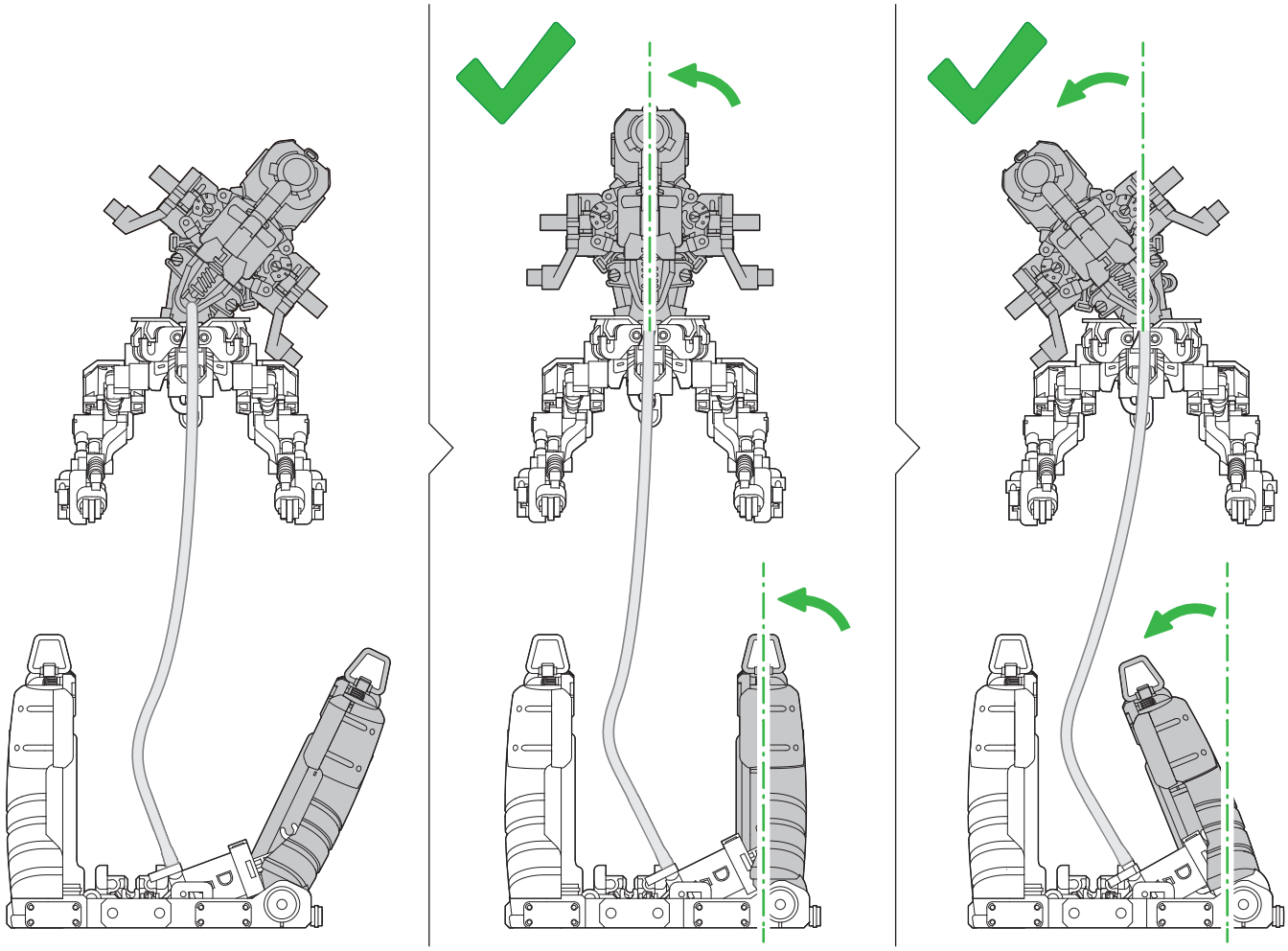

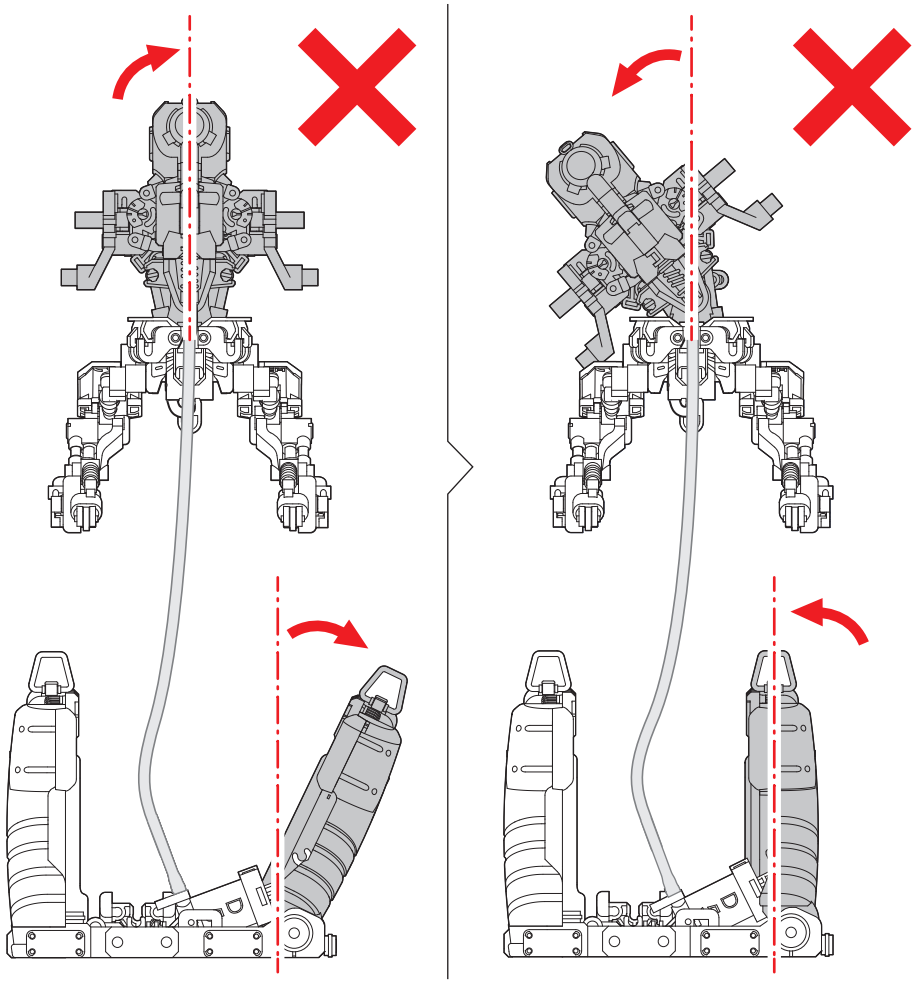

如圖示機器人腰部應隨著右手搖桿左右擺動，若擺動方向和位置不正確，請參考P.19步驟10，確認D4液壓筒連接液壓軟管時有下壓到底。

If there is a problem of robot movement, check page19, step 10 and make sure if the piston has been pressed down to the bottom and has made the robot lean to one side.

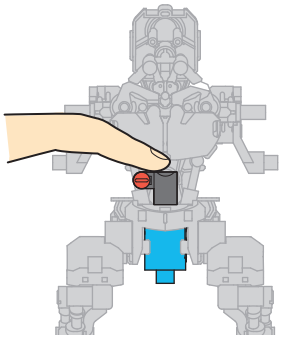

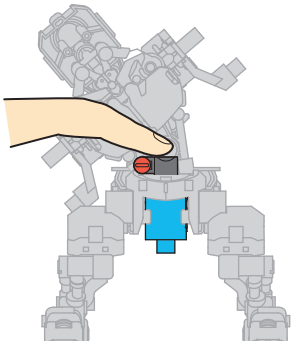

連接D1 & D2液壓筒 Connect D1 with D2

1

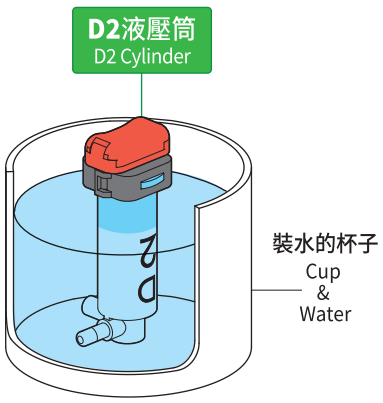

1 將活塞上拉到頂(如圖示)
Pull up the piston to the top (as shown below).

2 將活塞下壓到底
Press down the piston to the bottom.

3 重複 1 2 的動作直到液壓筒充滿水
Re-do 1 2 to fill up the cylinder with water.

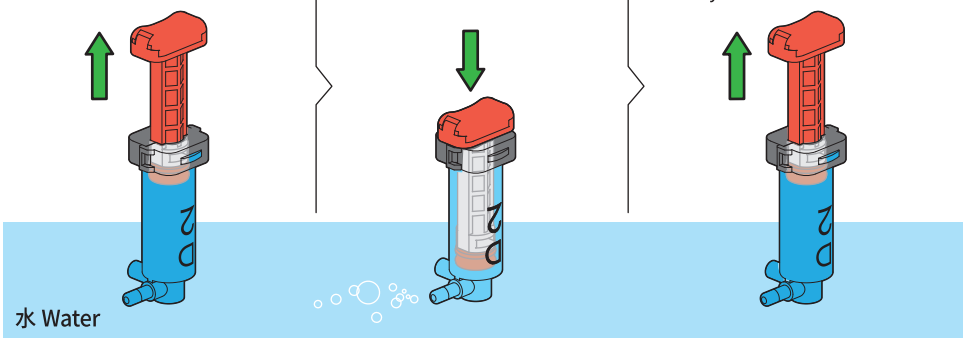

2

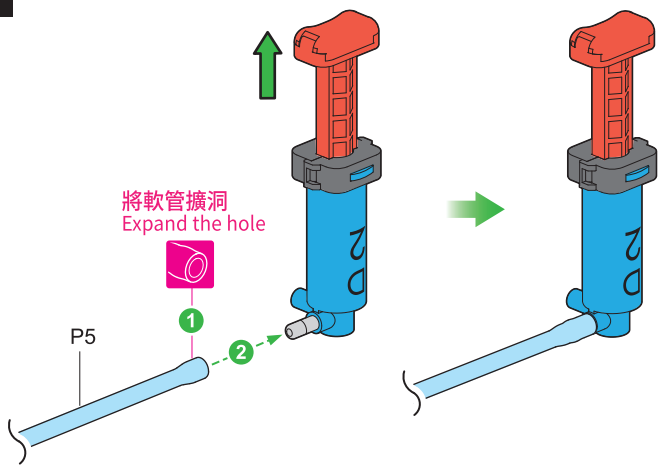

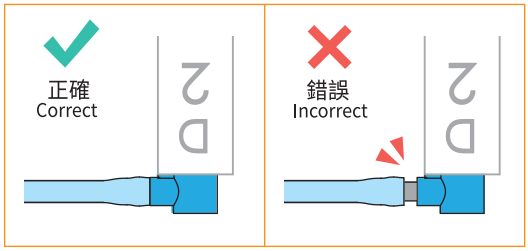

3

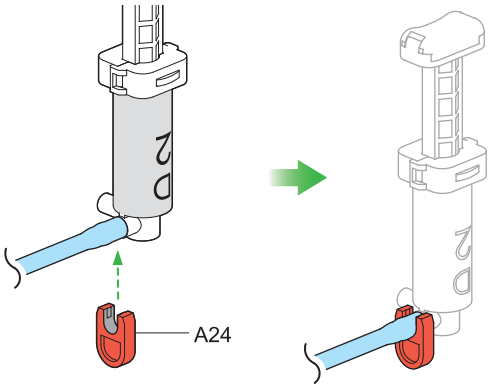

4

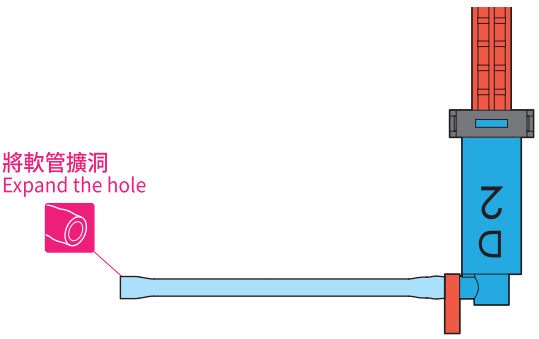

5

將液壓軟管和液壓筒都充滿水
Fill up the cylinder & tube with water.

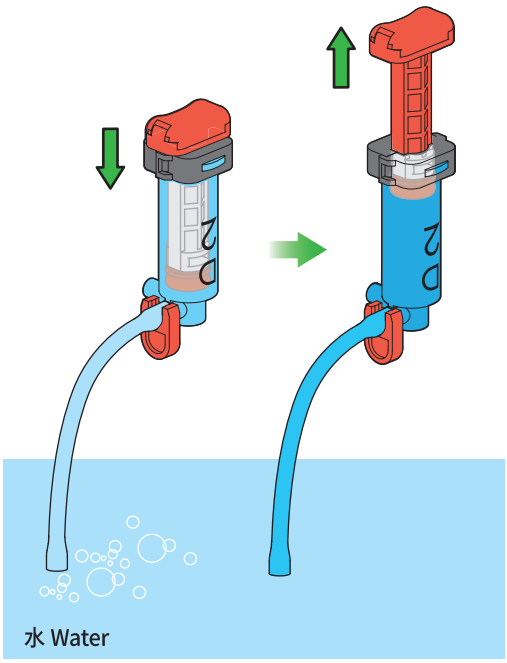

6

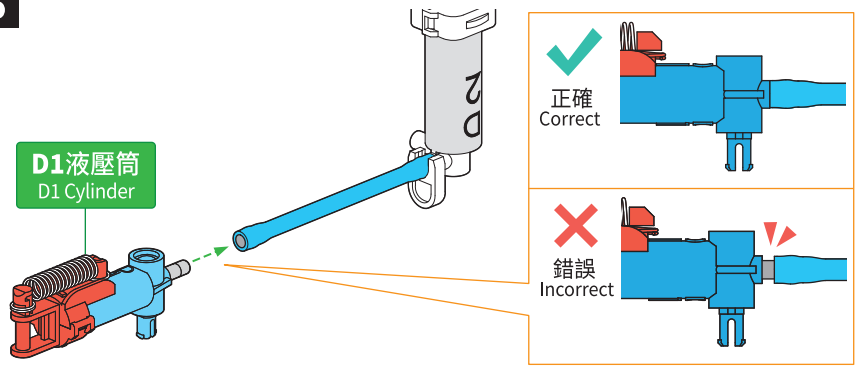

7

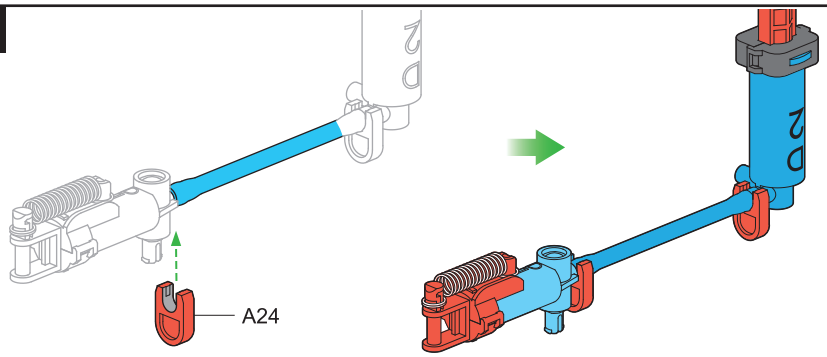

連接D1 & D3液壓筒 Connect D1 with D3

1

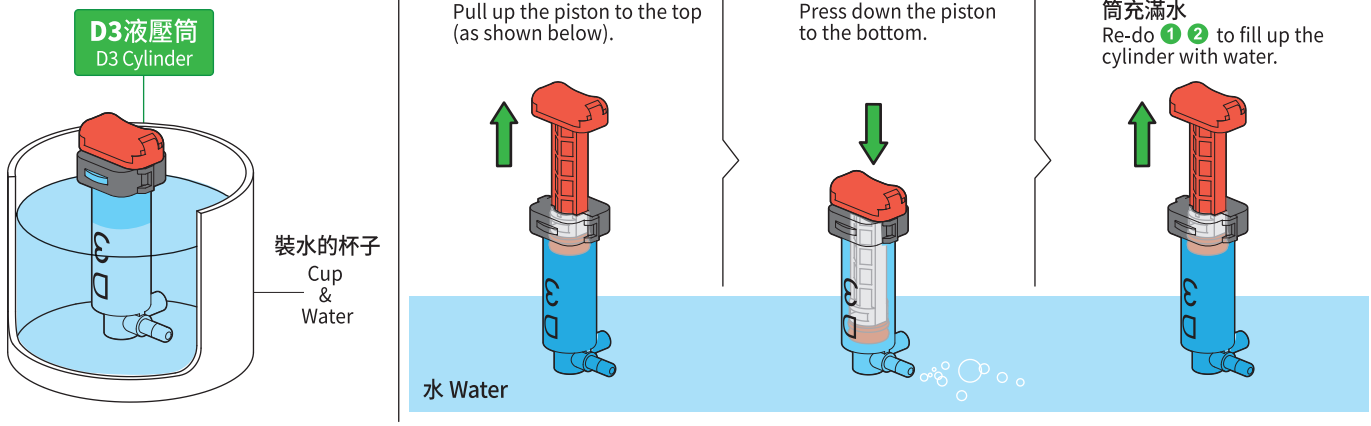

2

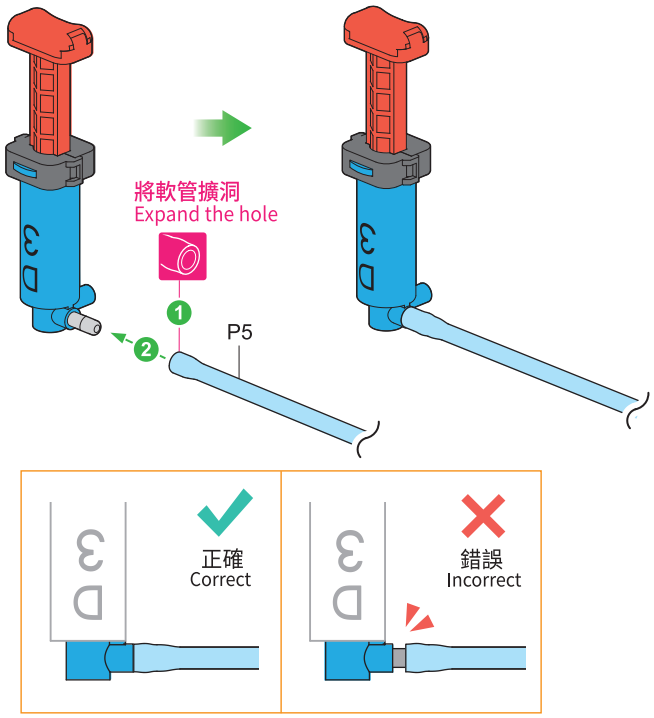

3

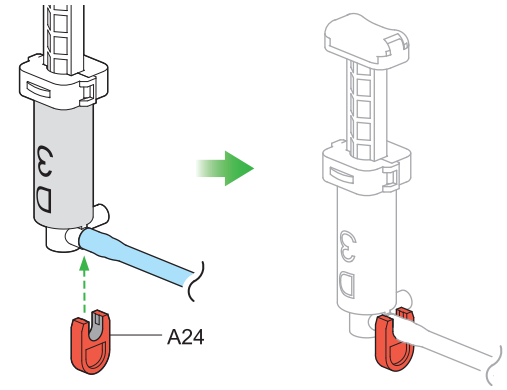

4

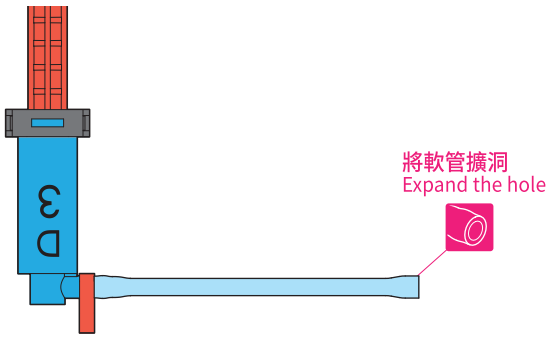

5

將液壓軟管和液壓筒都充滿水
Fill up the cylinder & tube with water.

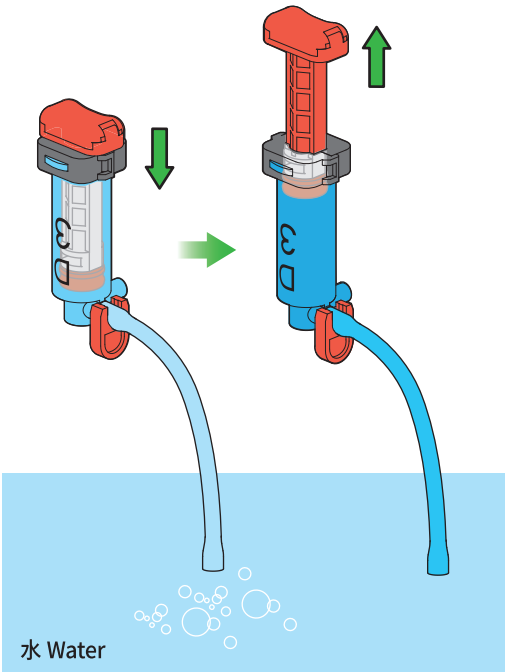

6

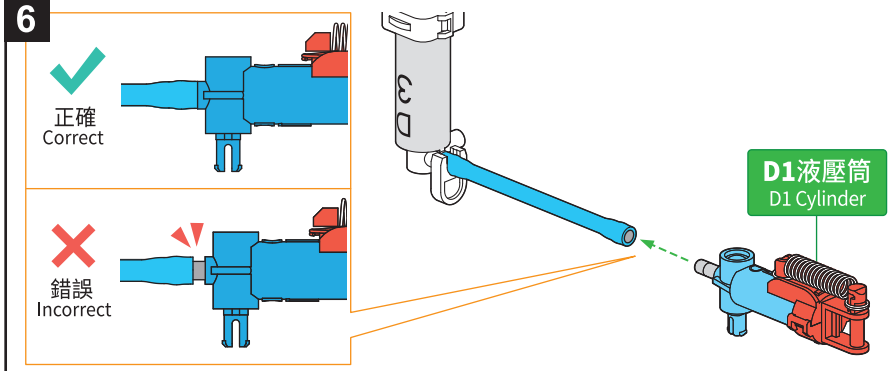

7

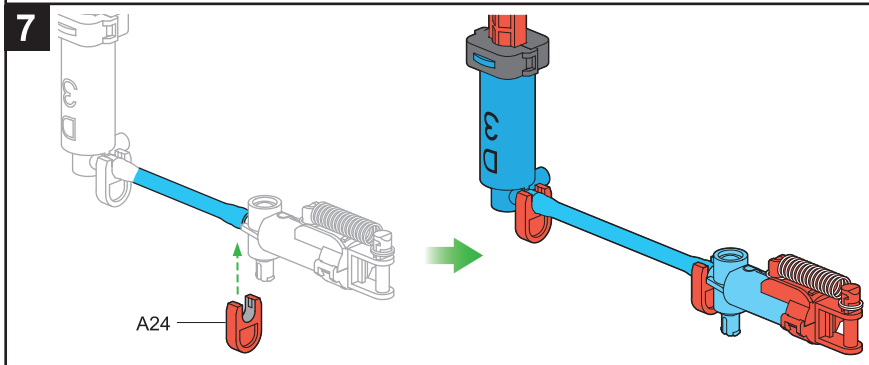

合併組裝 Final Assembly

1

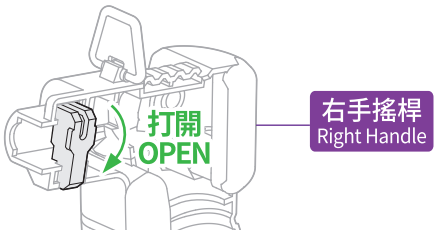

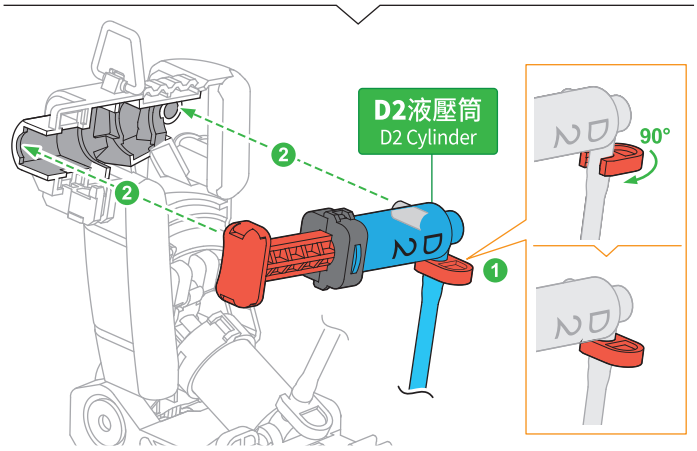

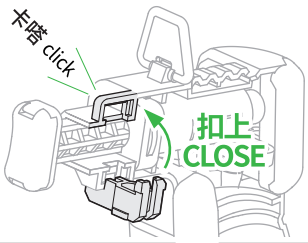

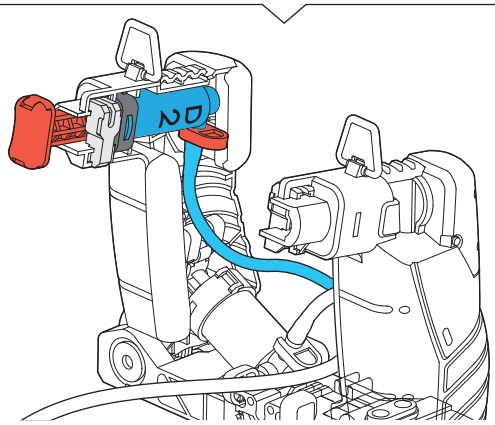

2

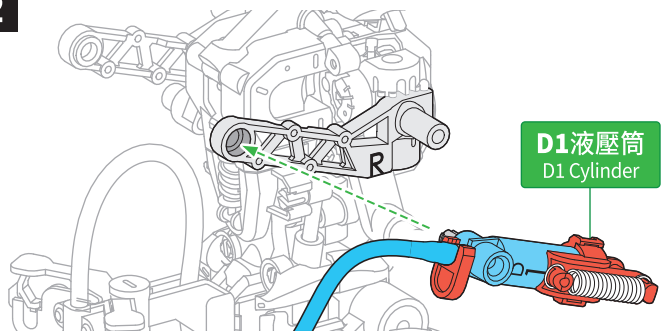

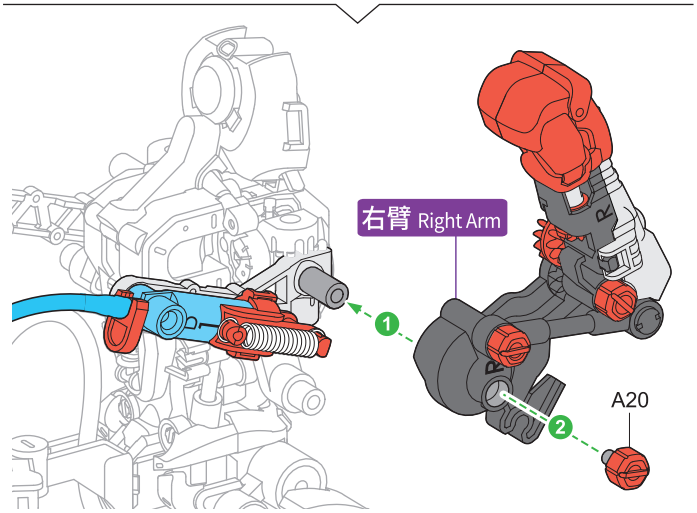

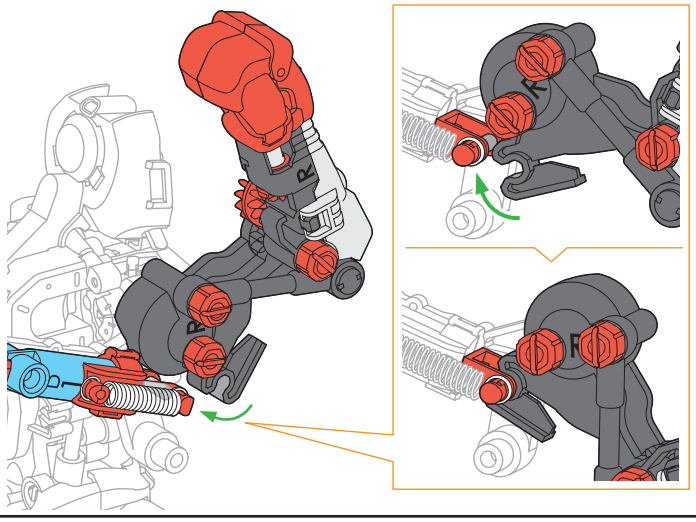

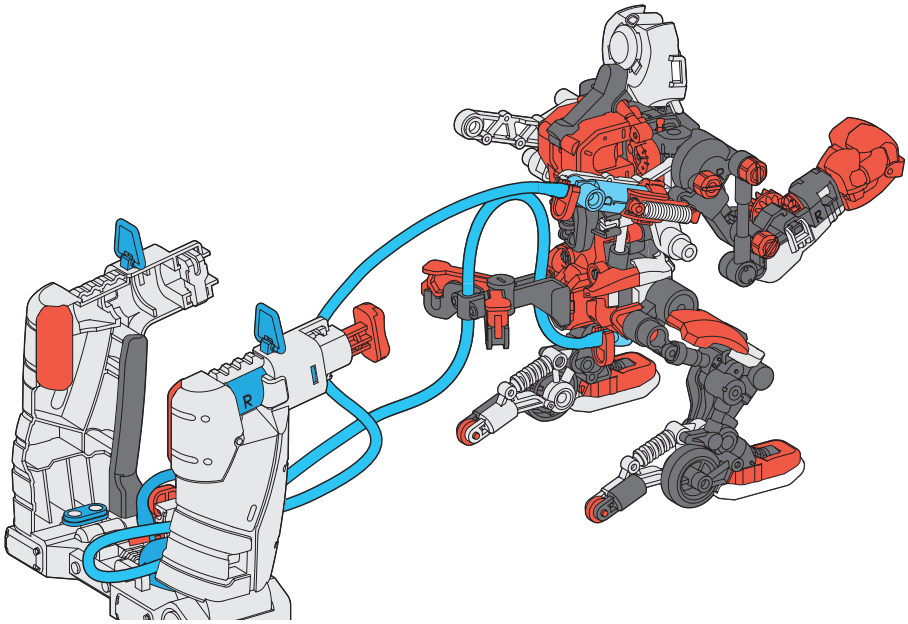

3

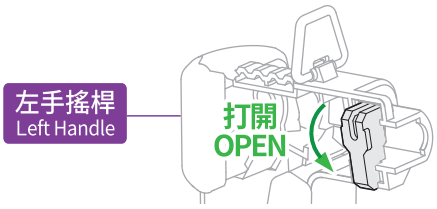
左手搖桿
Left Handle
打開
OPEN

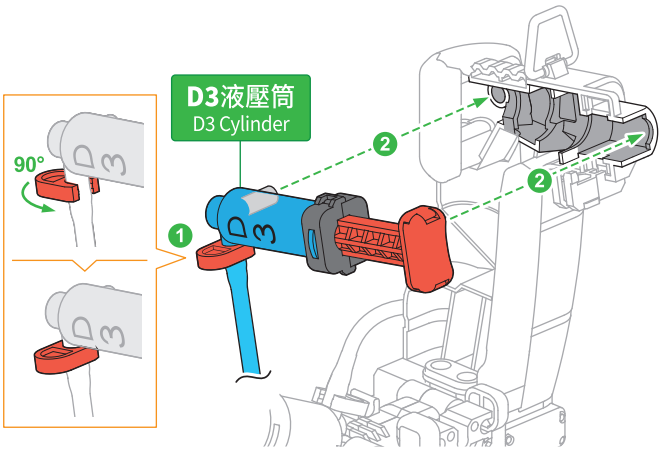
D3液壓筒
D3 Cylinder
90°
D3
1
2
2

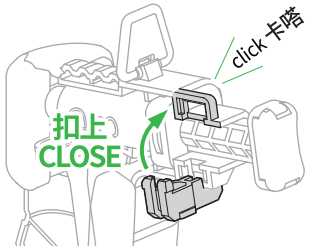
click 卡嗒
扣上
CLOSE
注

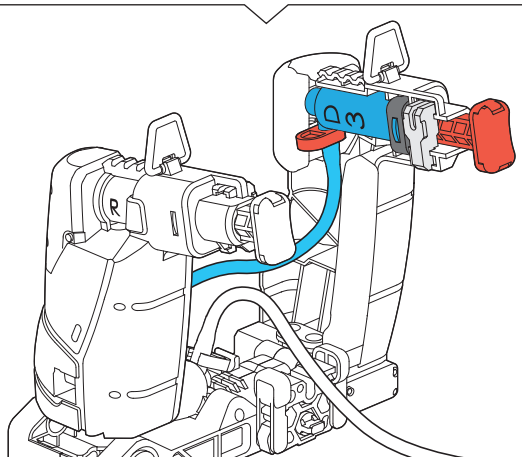
D3
R

4

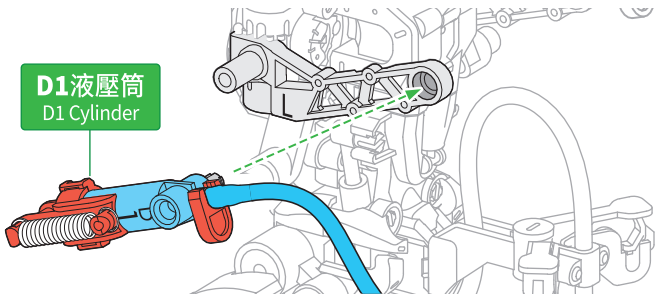
D1液壓筒
D1 Cylinder

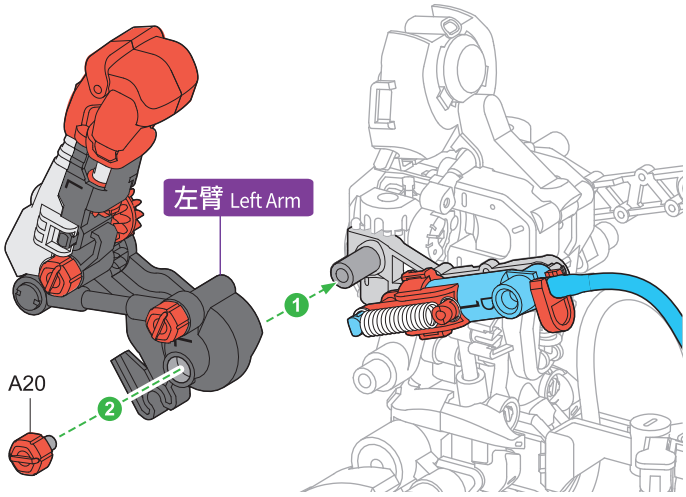
左臂 Left Arm
A20
1
2

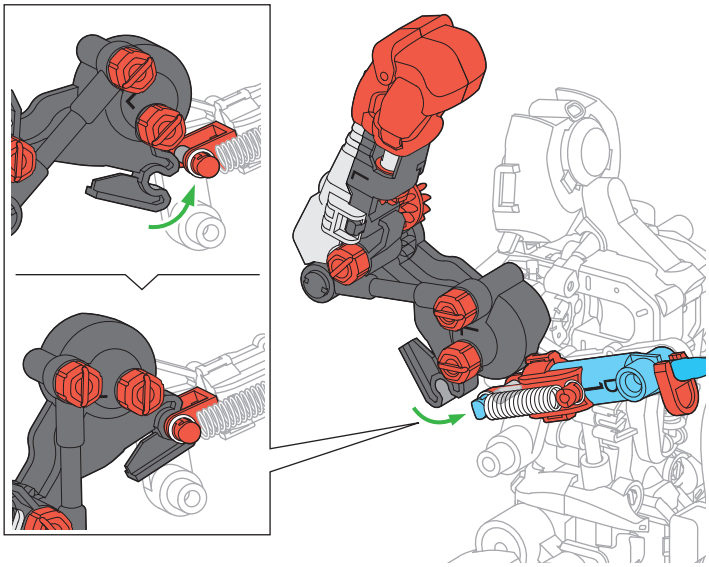

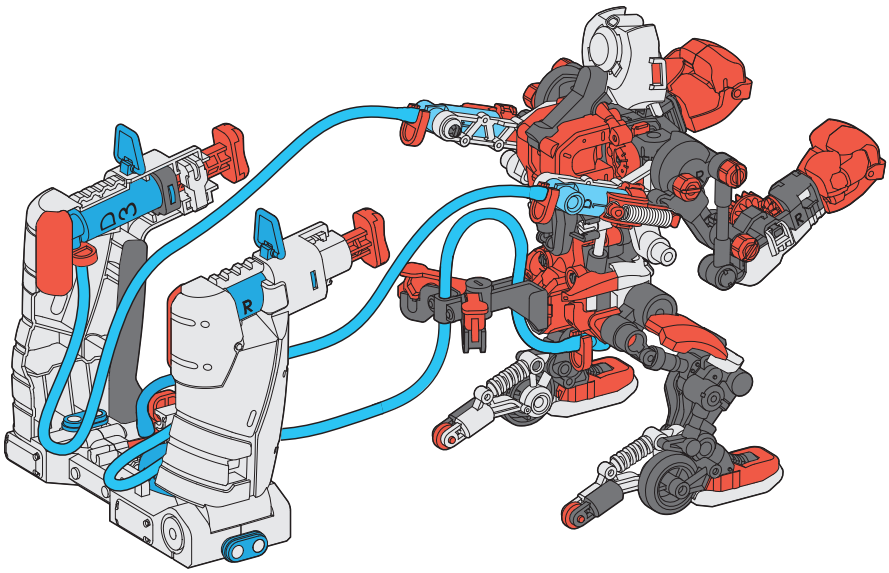
D3
R

整理對齊液壓軟管 Tidy Up the Tubes

1

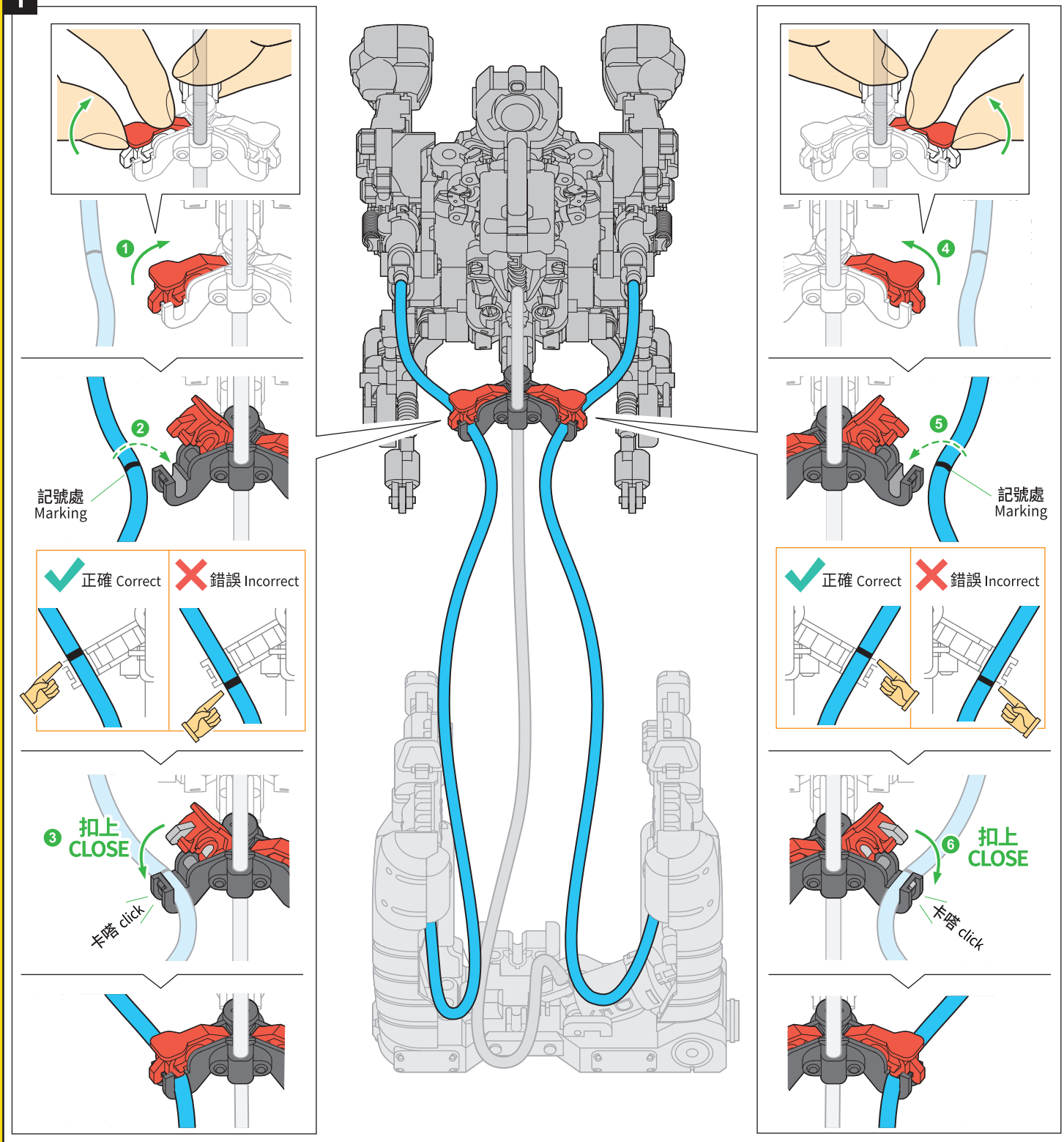

2

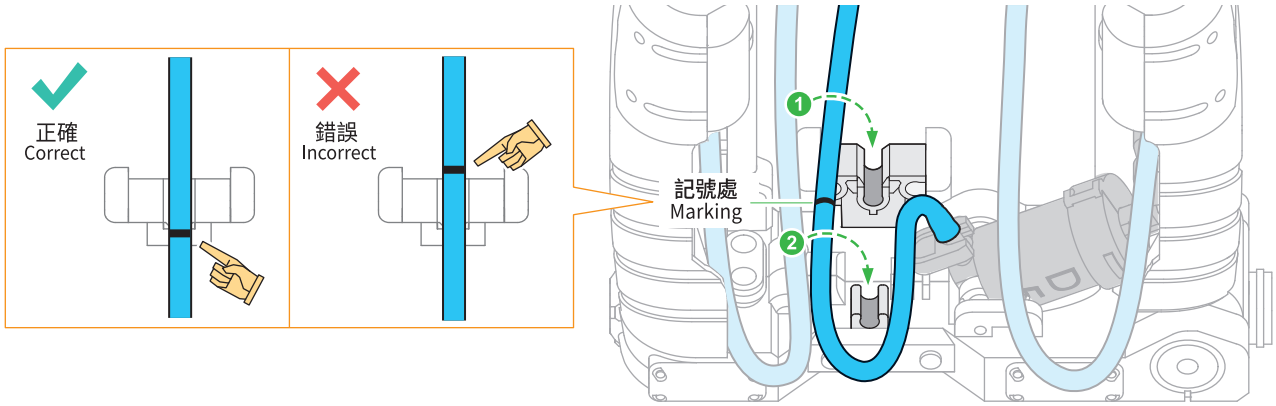

3

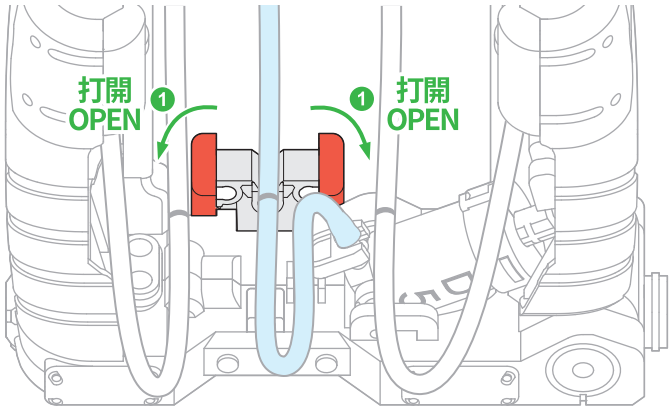
打開
OPEN
1
1
打開
OPEN

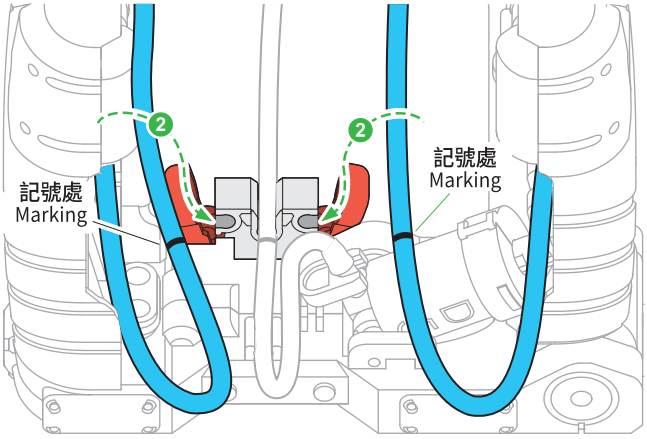
2
2
記號處
Marking
記號處
Marking

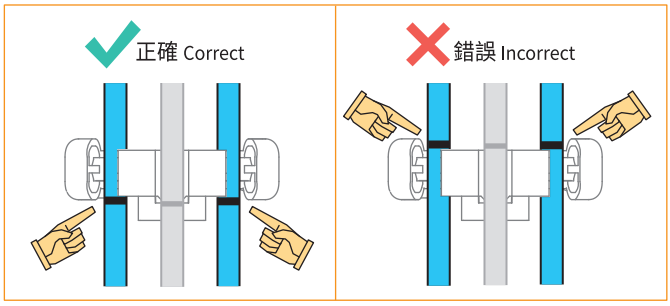
正確 Correct
錯誤 Incorrect

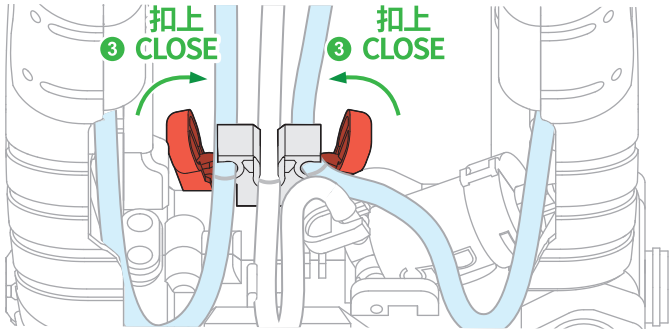
扣上
CLOSE
3
3
扣上
CLOSE

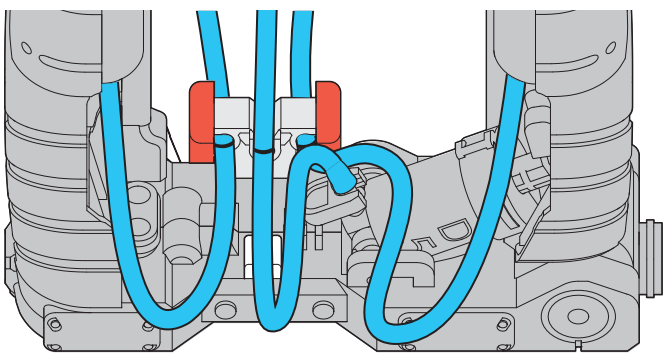

4

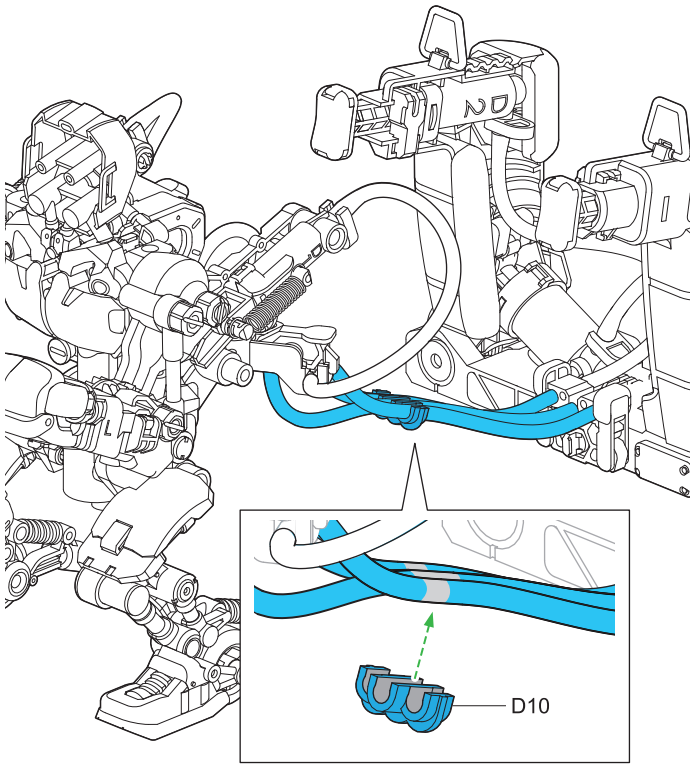
D10

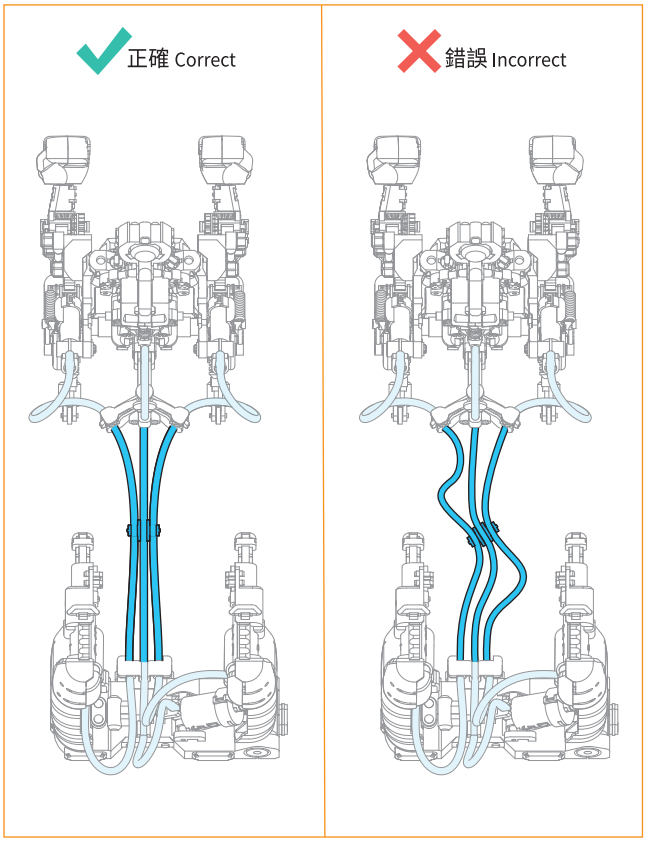
正確 Correct
錯誤 Incorrect

無敵戰士面具 Madbo Mask

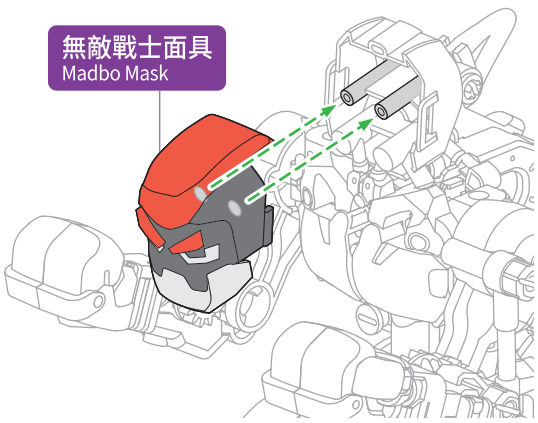

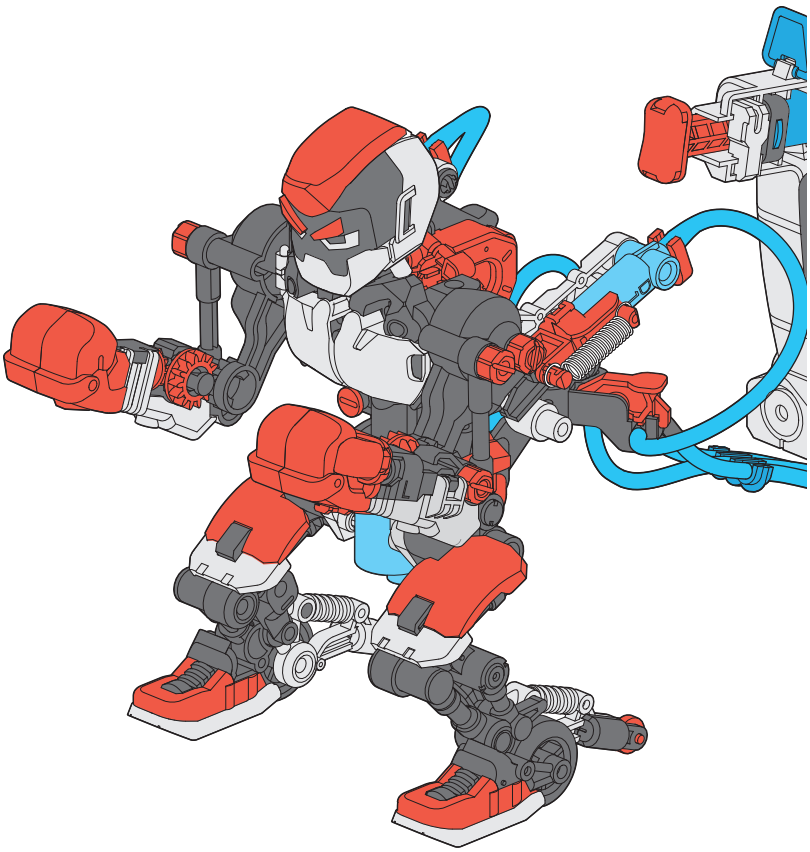

拆卸方式 Disassembly

一手輕壓面具兩側，另一手將C20拔開
Tip: Give both sides of Madbo mask a gentle press with one hand. Use the other hand to remove C20.

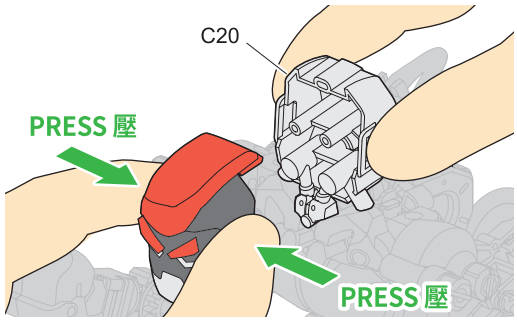

魔王袋鼠面具 Kangbo Mask

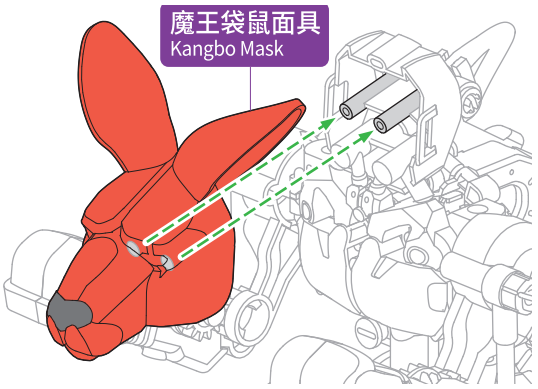

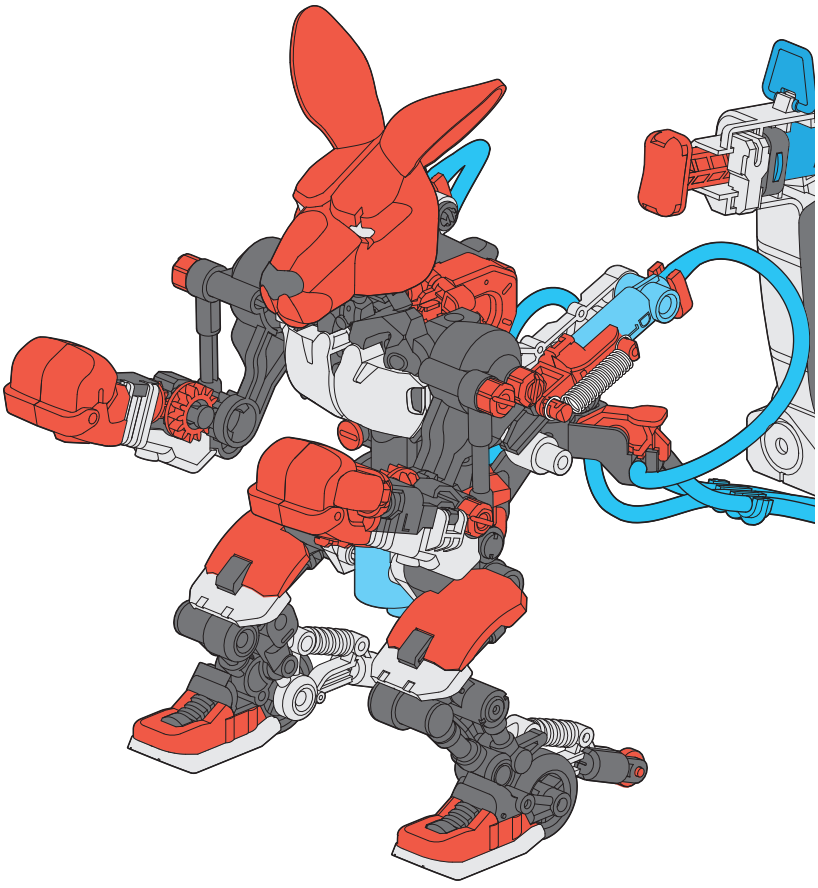

拆卸方式 Disassembly

一手輕壓面具兩側，另一手將C20拔開
Tip: Give both sides of Madbo mask a gentle press with one hand. Use the other hand to remove C20.

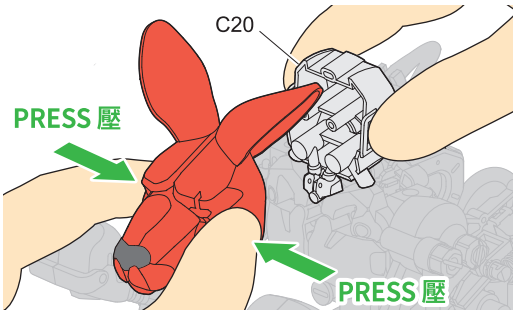

請注意兩隻拳擊寶貝的組裝步驟完全一樣，本說明書組裝步驟僅用橘色拳擊寶貝示意，若要組裝藍色拳擊寶貝，請重複P.4~28的組裝步驟。建議您若一次要組裝兩隻可同時進行。
The manual illustrates assembly steps of the orange robot only. Please follow the same steps (page4 ~ 28) to build the blue one.

出拳模式調整 Reset Punch Types

從上鉤拳到直刺拳 From Uppercut to Jab

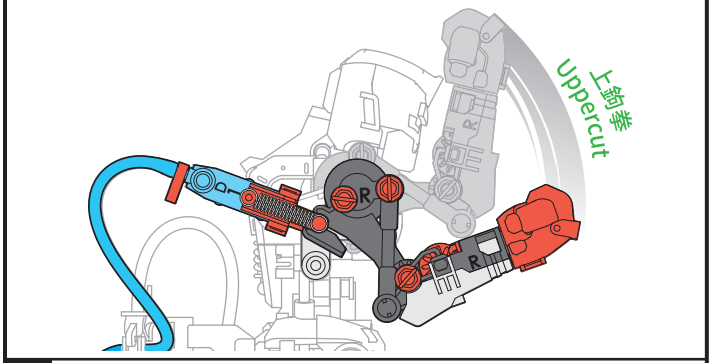

1

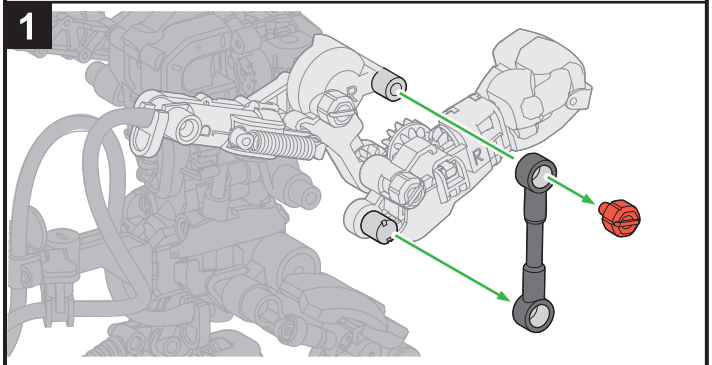

2

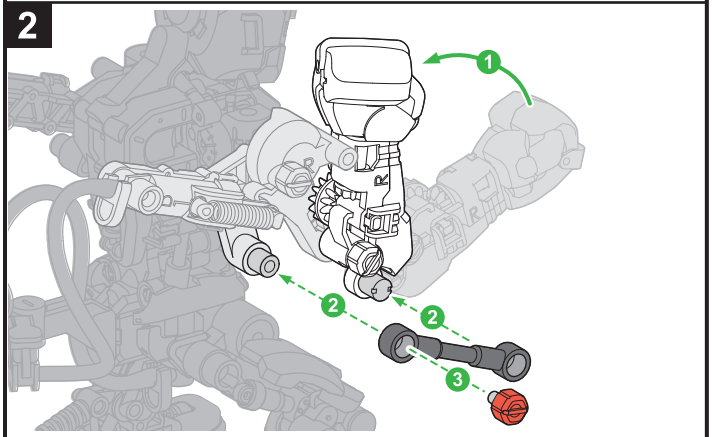

3

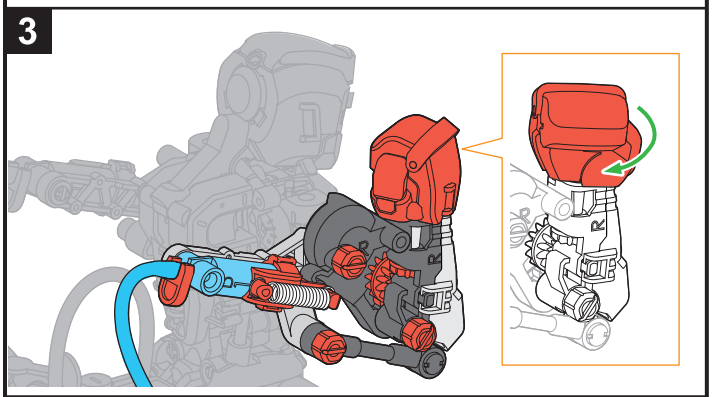

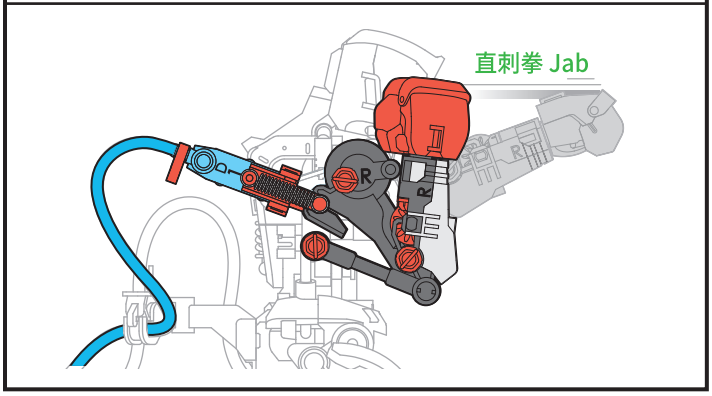

從直刺拳到上鉤拳 From Jab to Uppercut

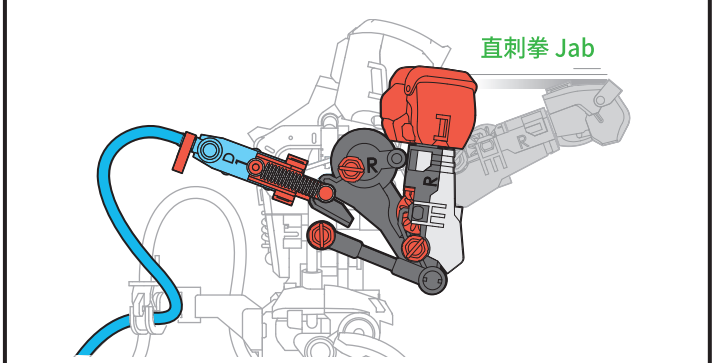

1

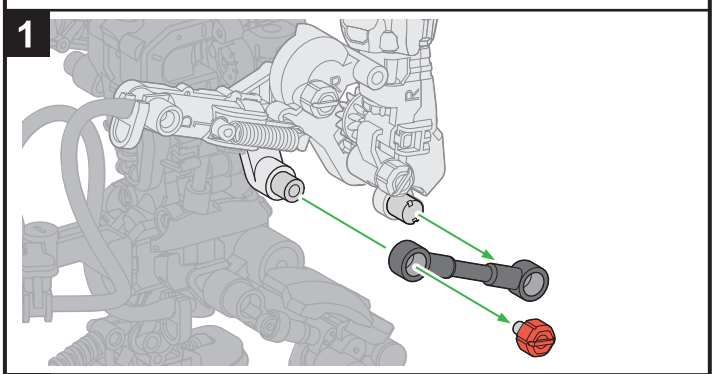

2

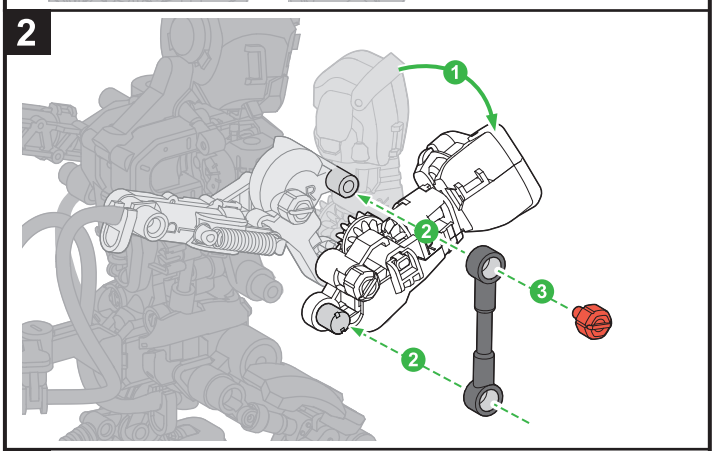

3

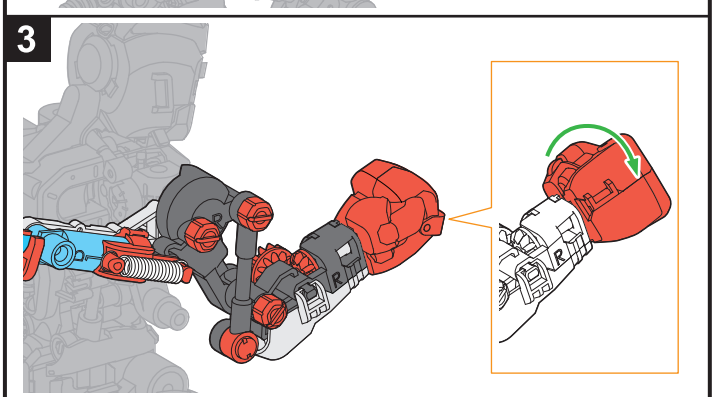

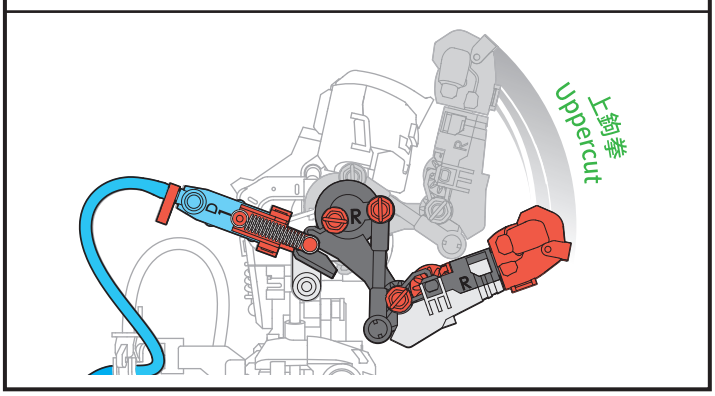

注意事項 Warning

1.在使用遊戲搖桿操控時,請勿用外力控制機器人身體
Do not grab the robot body whiling using the handles.

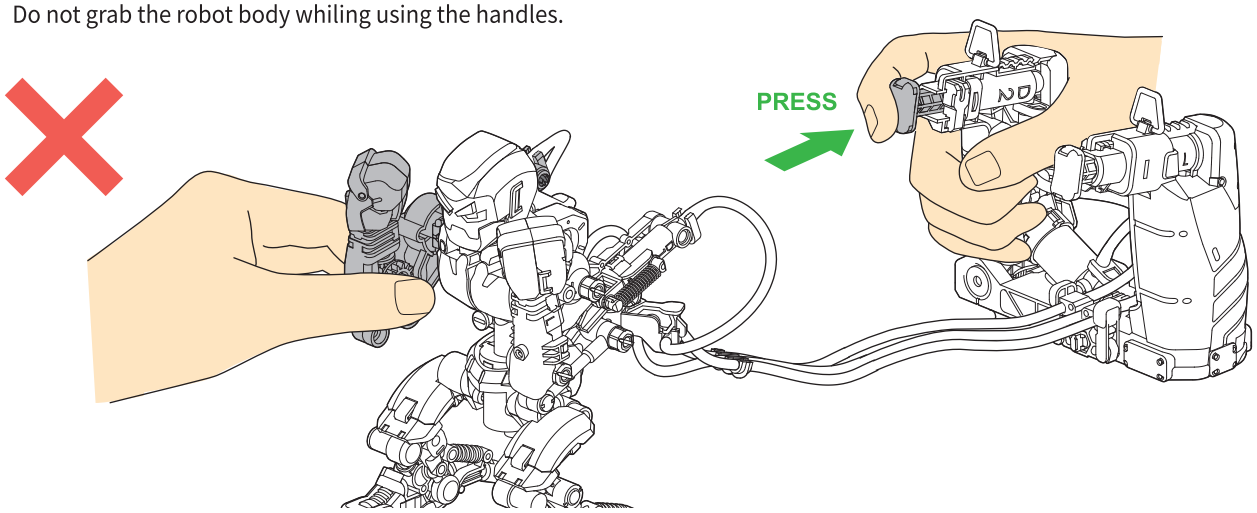

2.請勿過度凹折遊戲搖桿 Do not over-bend the handles.

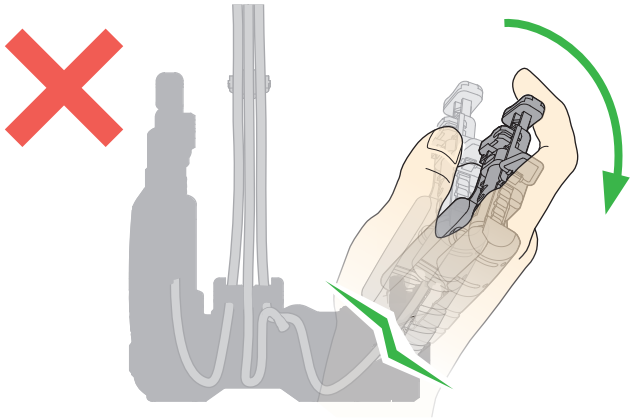

3.請勿把機器人雙腳往外張開 Do not spread the robot' s legs.

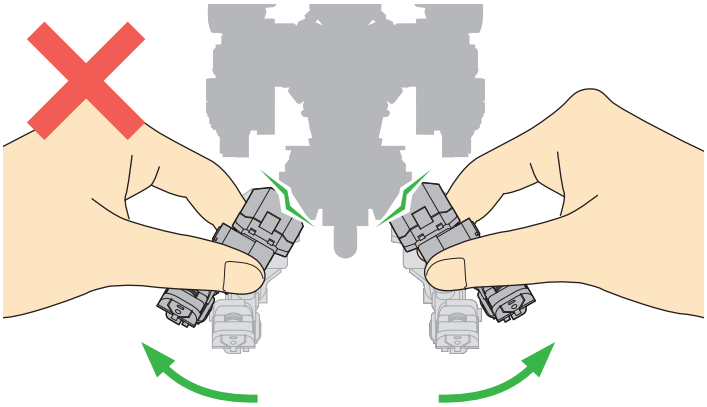

遊玩方式 How to Play

出左拳 Left Punch	出右拳 Right Punch	身體左傾閃避 Swing to The Left	身體右傾閃避 Swing to The Right
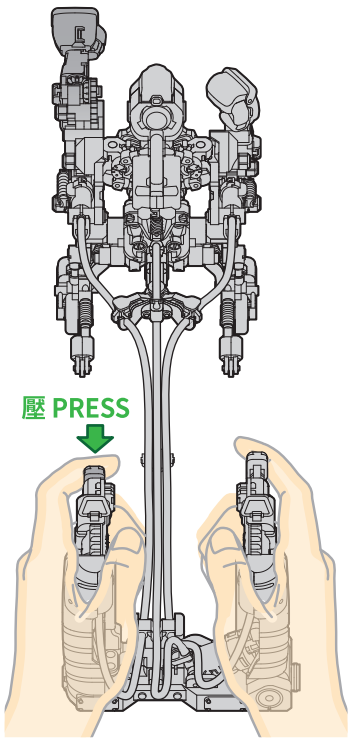	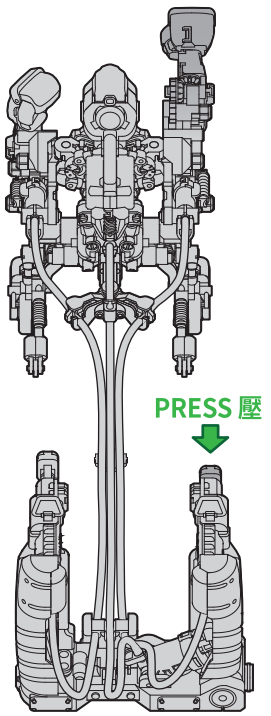	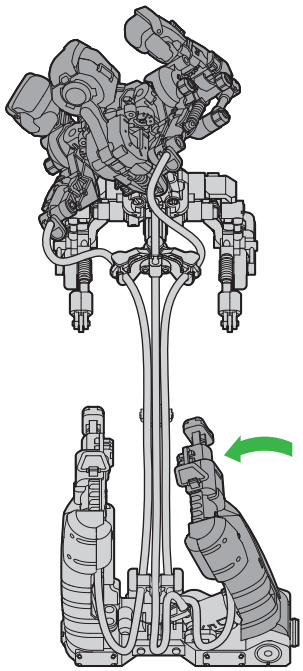	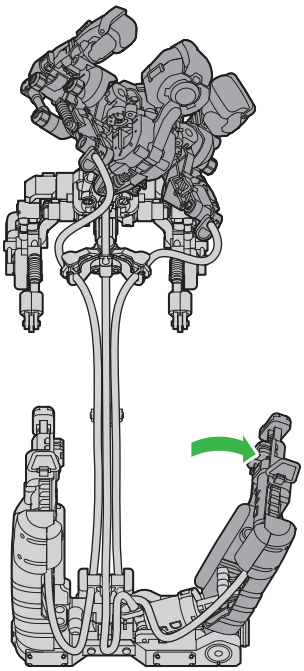

移動走位方式
The Way of Moving Robots

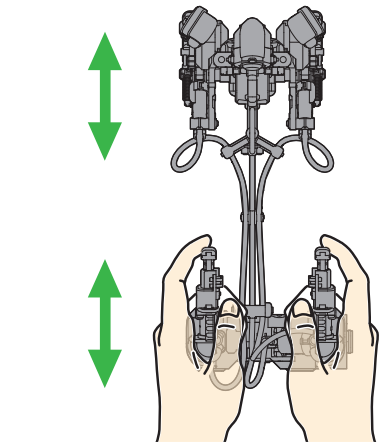

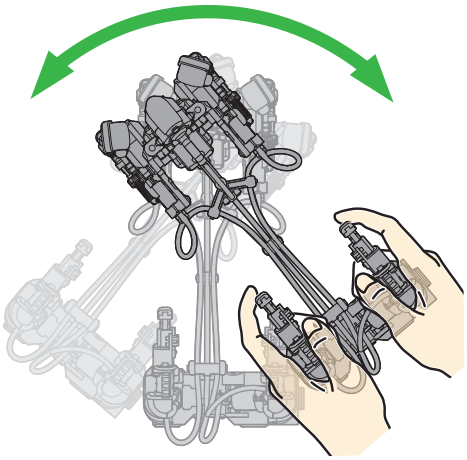

肩胛攻防角度調整
Adjustable Shoulder Gestures

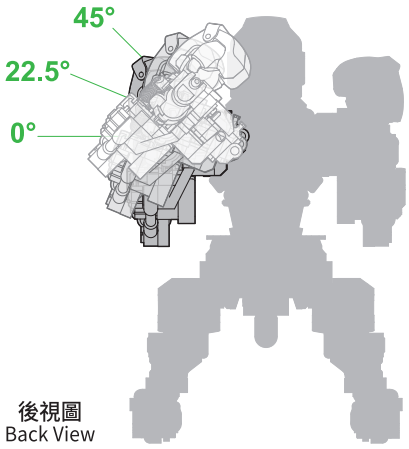

後視圖
Back View

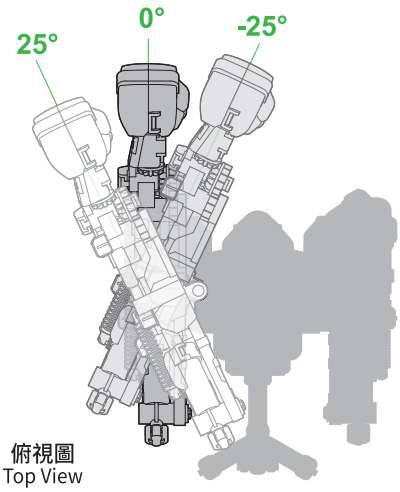

俯視圖
Top View

計分方式
How to Score

擊倒對手頭部 / 得1分
Knocking down the opponent' s head

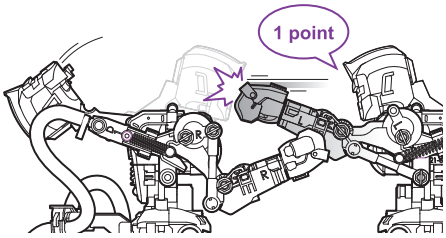

擊倒對手身體 / 得1分
Knocking down the opponent' s body

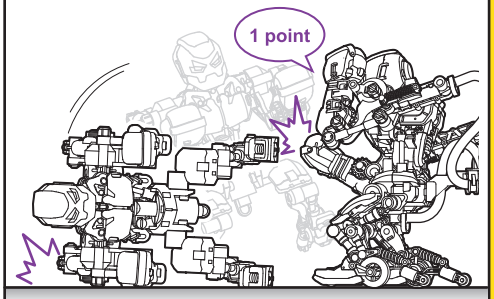

先獲得6分的人贏得勝利
Whoever makes 6 points first wins the game.

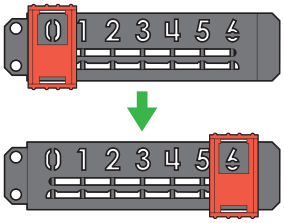

戰鬥小技巧 Fighting Tips

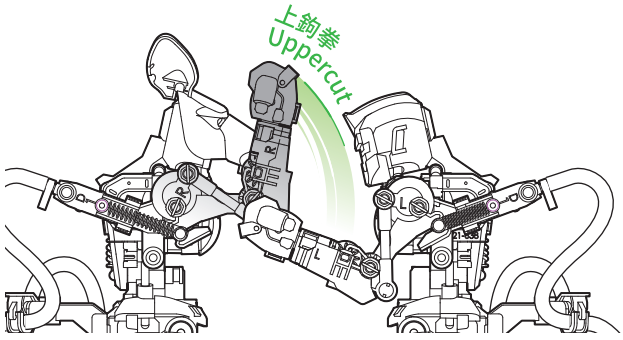

無敵戰士擅長防守上鉤拳 Madbo is good at dealing with uppercut.

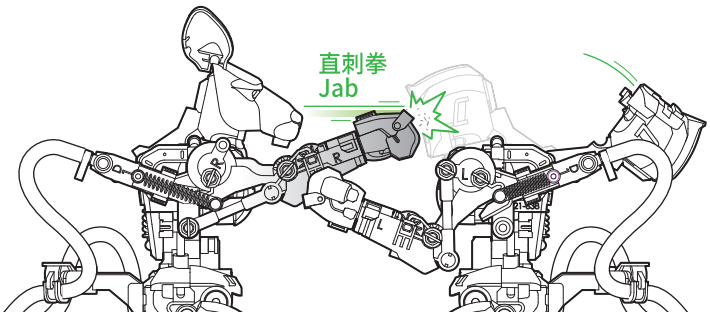

但無敵戰士較容易被直刺拳擊倒
However, Madbo could be easily knocked down by jab.

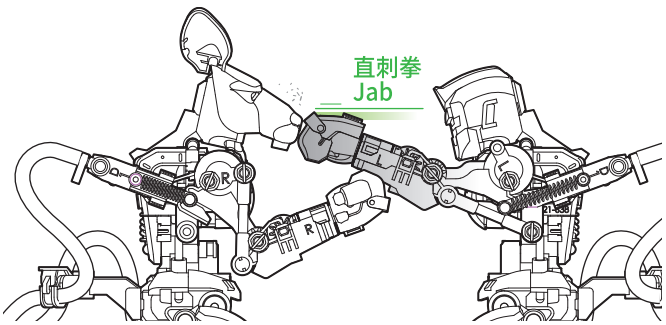

魔王袋鼠擅長防守直刺拳 Kangbo is good at dealing with jab.

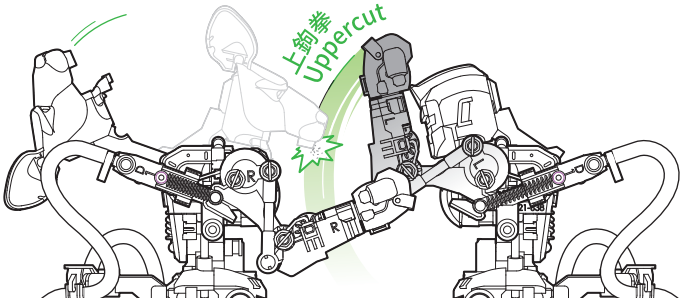

但魔王袋鼠較容易被上鉤拳擊倒
However, Kangbo could be easily knocked down by uppercut.

若機器人出現控制異常或液壓筒內發現有空氣，請依下方指示重新將液壓筒充滿水
If boxers moves abnormally or there are air bubbles appeared in the hydraulic system, please follow the steps as below to refill the water.

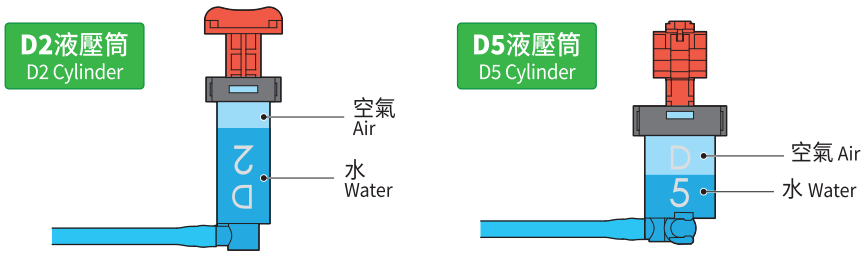

D2液壓筒補水方式 Refill D2 Cylinder

可參照同樣的方式替D3液壓筒補水 Follow the same steps of refilling D2 cylinder to refill D3 cylinder.

1

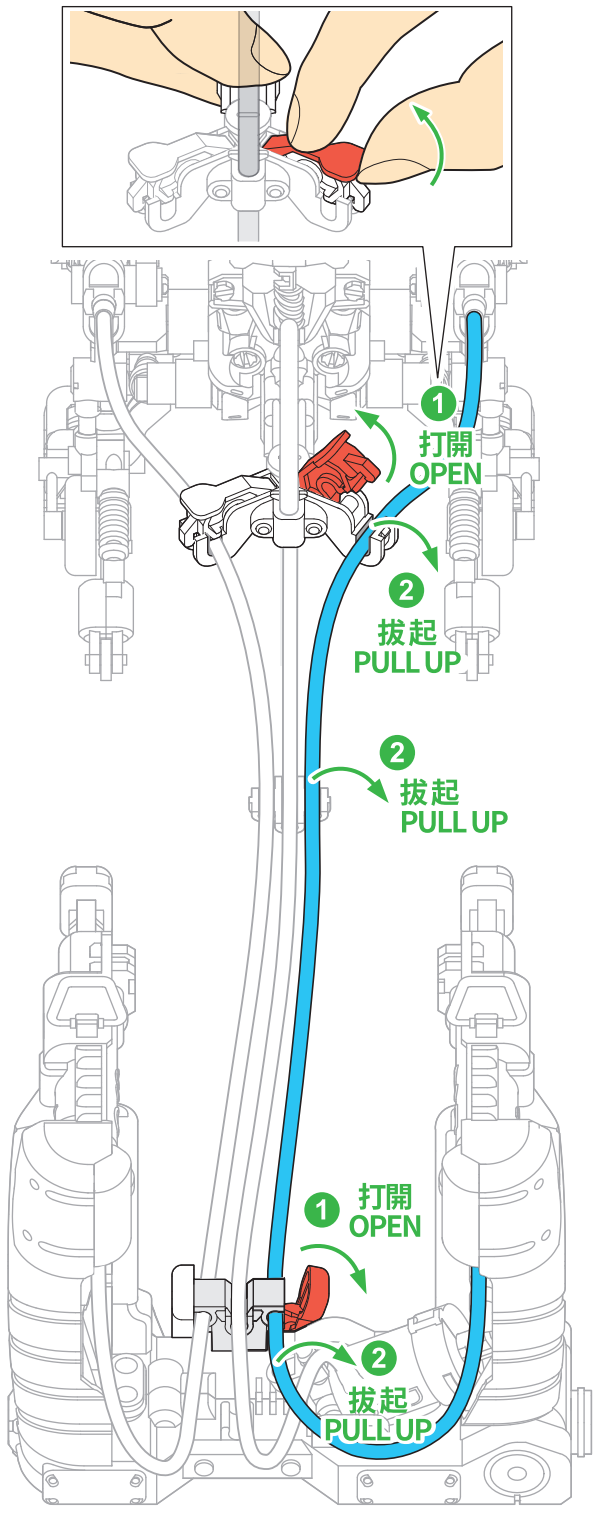

2

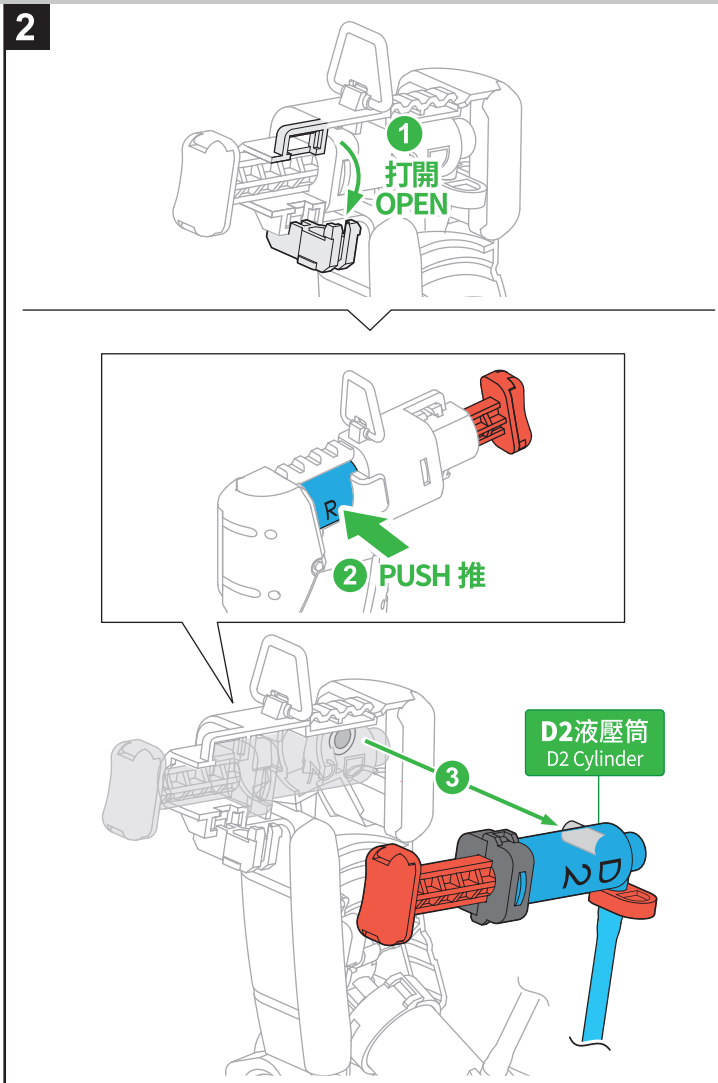

3

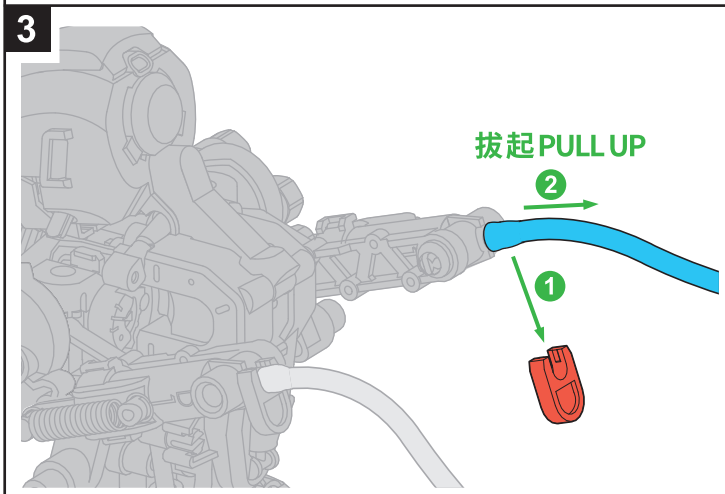

4

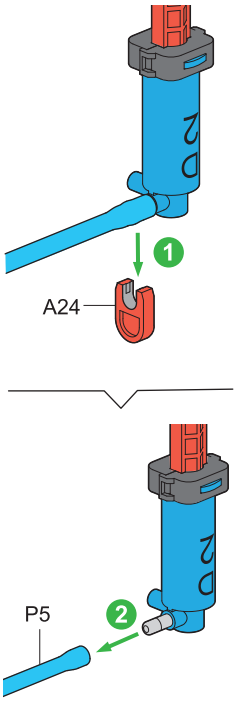

3 將活塞下壓到底
Press down the piston to the bottom.

4 將活塞上拉到頂，重複 3 4 直到液壓筒充滿水
Re-do 3 4 to fill up the cylinder with water.

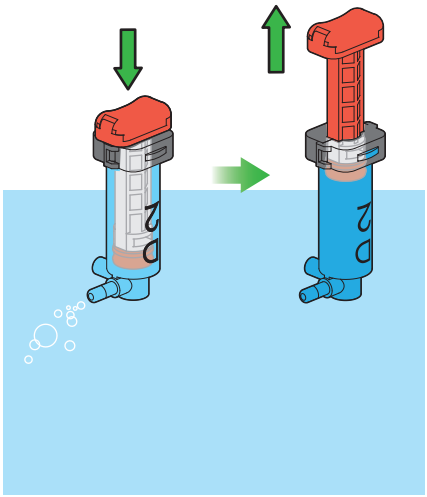

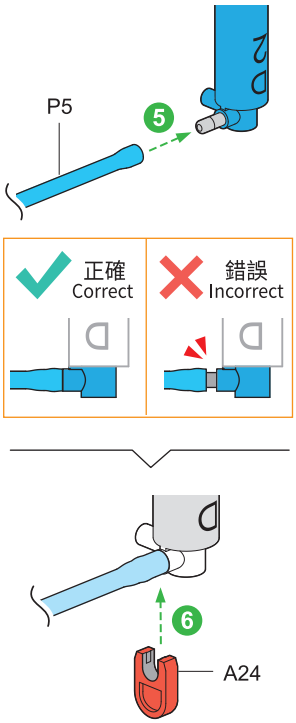

7 上下拉動活塞直到液壓筒和液壓軟管都充滿水
Fill up the cylinder & tube with water.

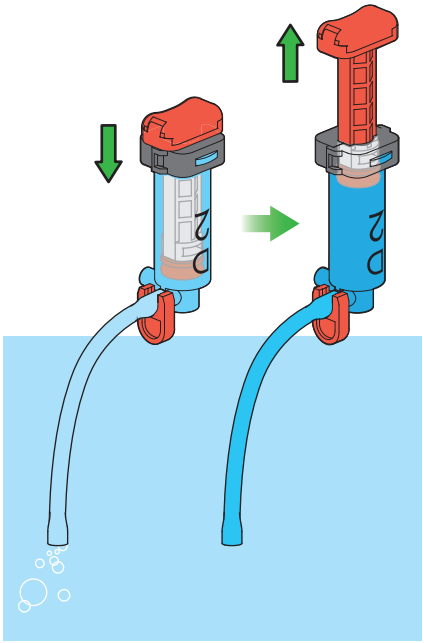

5

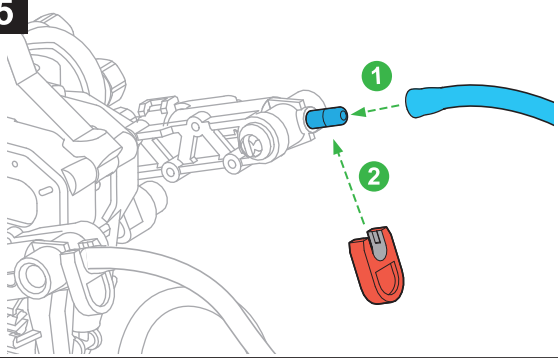

6

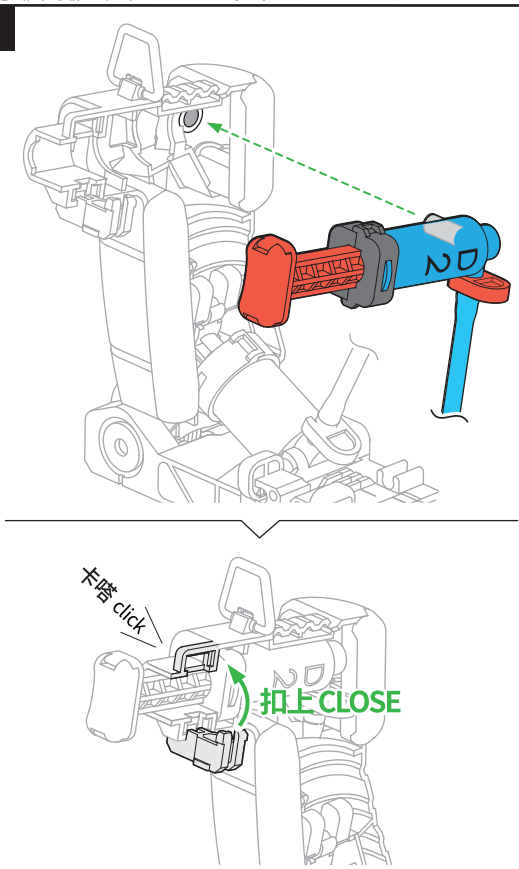

7

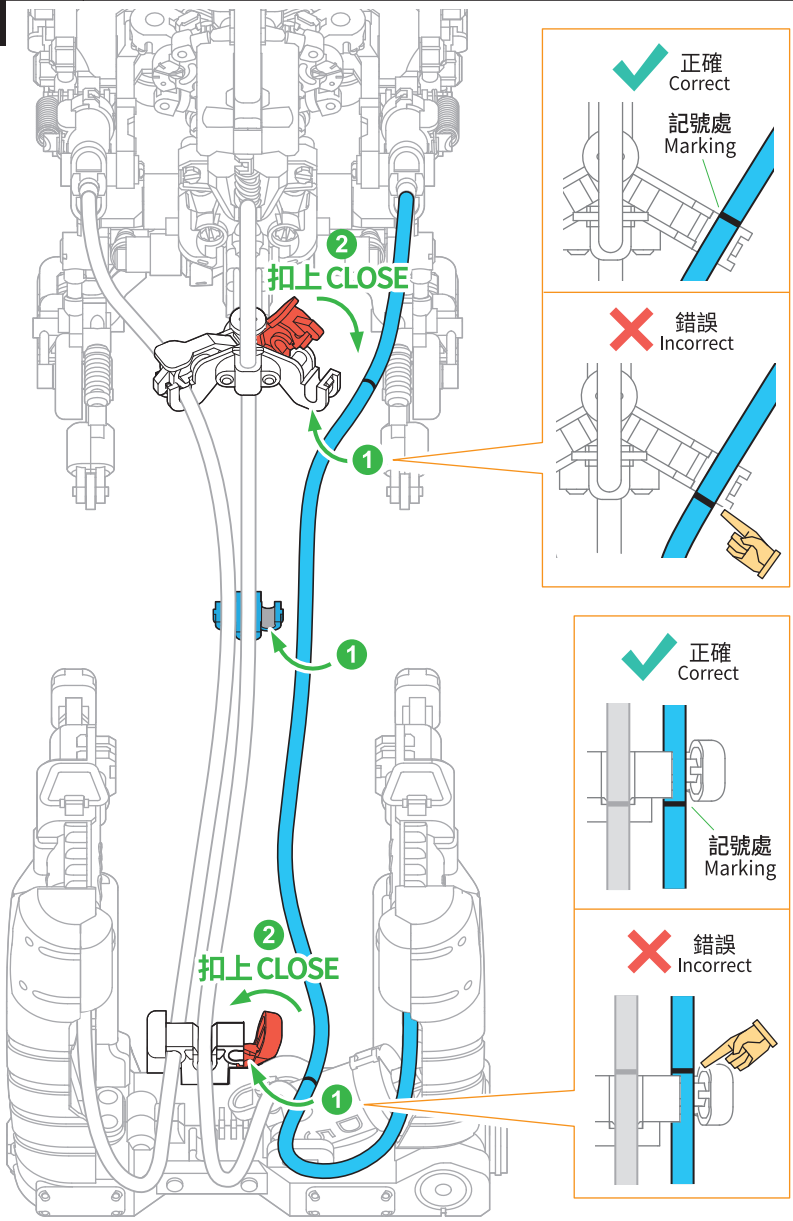

D5液壓筒補水方式 Refill D5 Cylinder

1

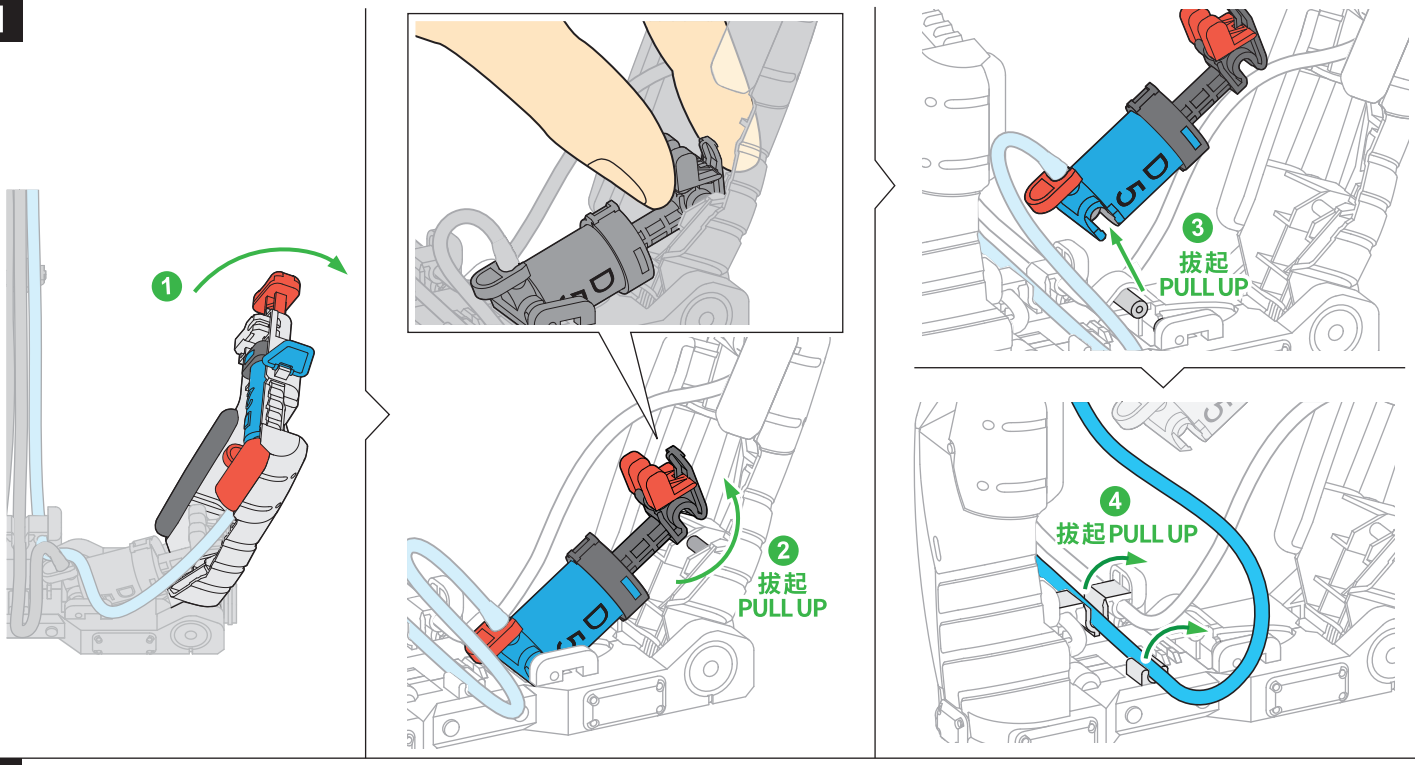

2

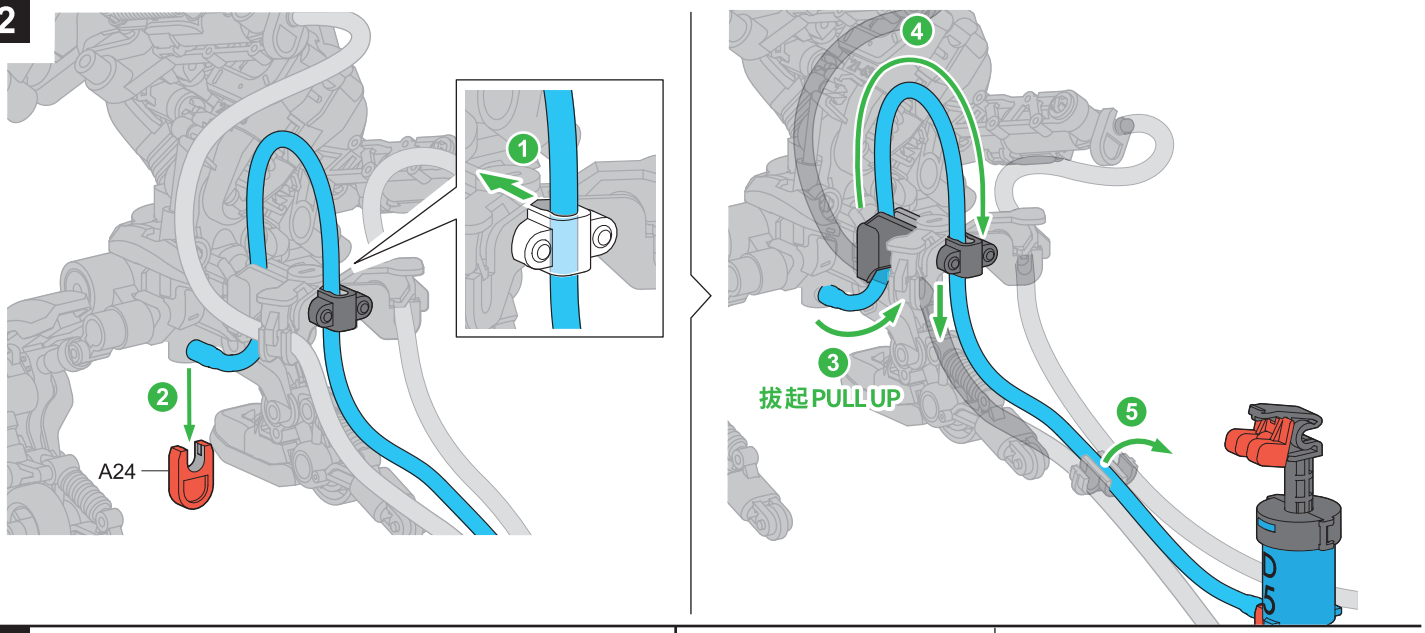

3

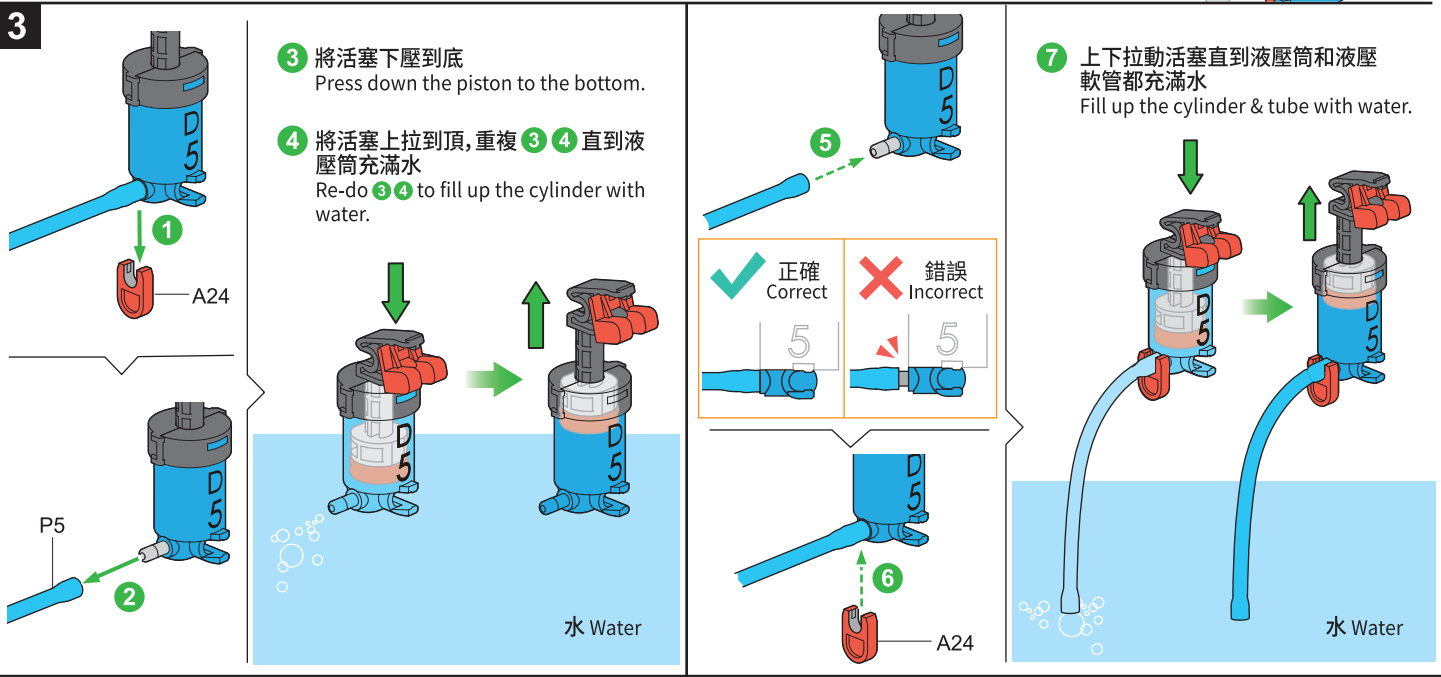

4

將D4液壓筒下壓到底，
機器人身體會傾向一側
Press the piston down to the bottom.
The robot will lean to one side .

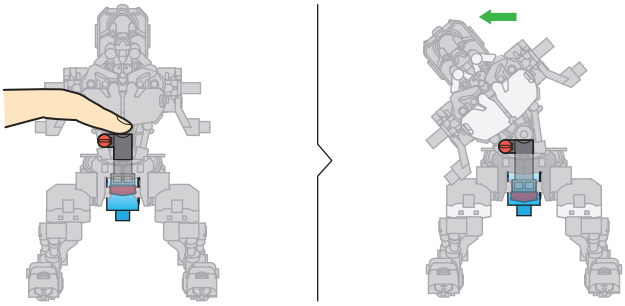

5

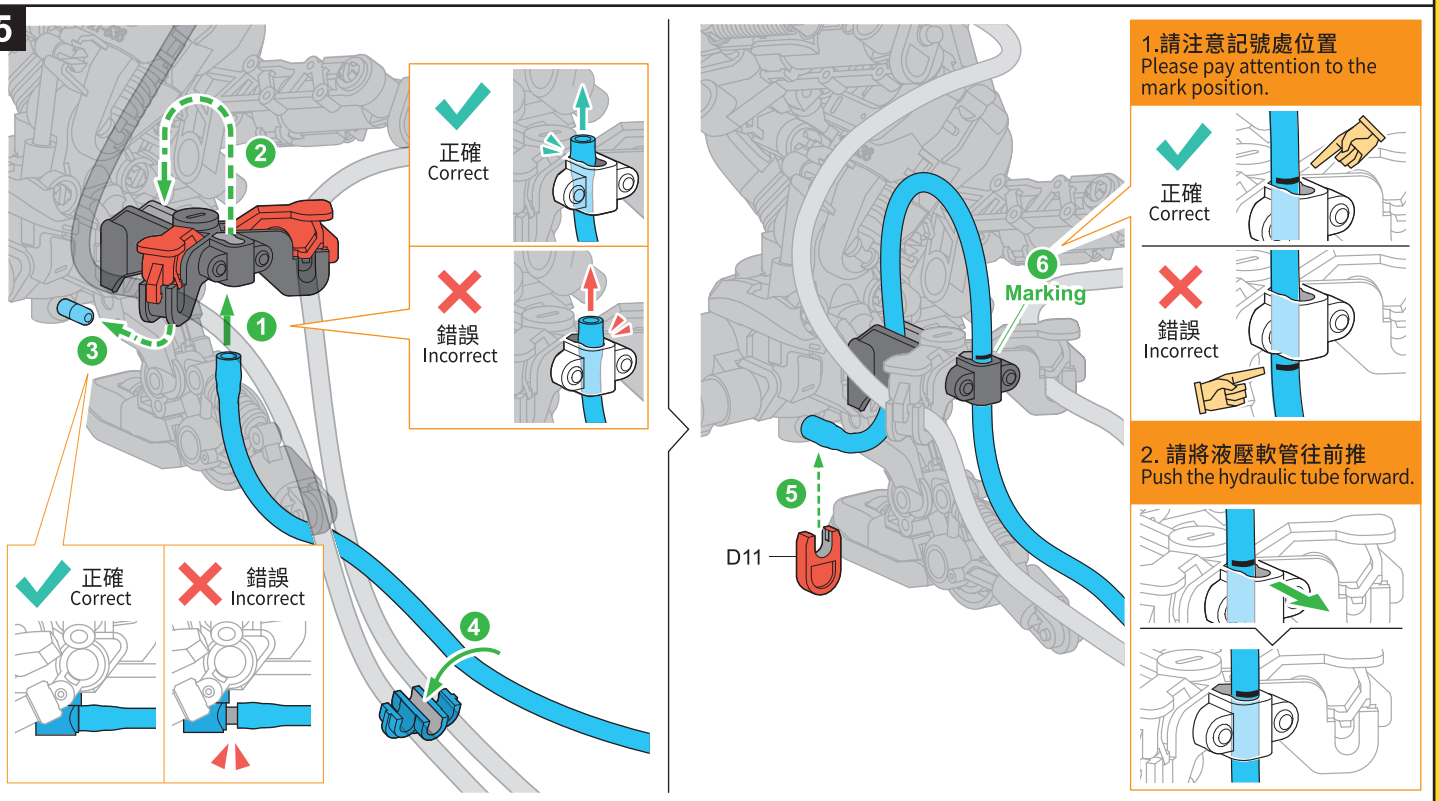

6

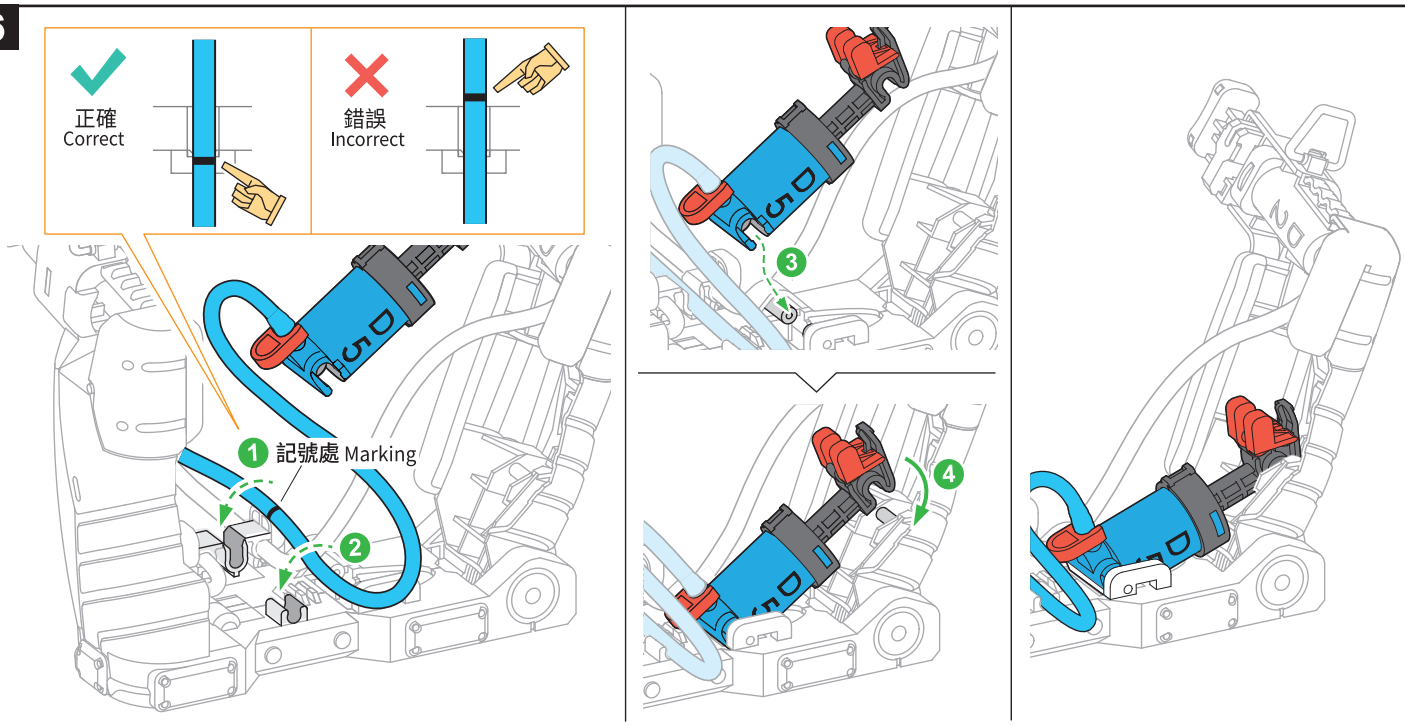

一起組隊開戰吧！Let’s team up & fight!

一盒拳擊寶貝內附兩隻，買越多組可以找越多親朋好友一起組隊對戰，可以3v3, 4v4, 5v5，保證能激起你戰鬥意志。在每回合對戰中找出對手的弱點，調整最佳攻擊和防守拳法，為你的隊伍贏得勝利，快來一起組隊開戰吧！

會員服務 Member Service

補配件申請
Accessories Replacement

售後客服
After Service



Pro'sKit®

Professional Science Kits

寶工實業股份有限公司

PROKIT' S INDUSTRIES CO., LTD

新北市新店區民權路130巷7號5樓
5F, NO.7, LN. 130, MINQUAN RD., XINDIAN DIST.,
NEW TAIPEI CITY, TAIWAN Post code:231023
服務專線Tel:+886 2 2218 3233
www.proskit.com
Email:pk@mail.prokits.com.tw

©2026 Prokit's Industries Co., LTD. All rights reserved.2026001