GE-683

太陽能大眼蟲



歡迎購買寶工GE-683太陽能大眼蟲，這是一款對環境安全、無毒、乾淨的太陽能電池玩具，不需要購買一般電池即可操作。太陽能大眼蟲屬特可愛造型，僅51個組件，組裝容易，即便是DIY初學者也能輕易上手！是孩子的第一次組合模型的最佳選擇，透過組裝及操作學習到齒輪傳動和太陽能動力知識。

這是一款經濟實惠的迷你太陽能套件，但卻能提供8歲以上的孩子一個充滿啟發、有趣及滿足成就感的學習經驗。

⚠ 警告:

1. 本玩具內含小物件，請勿讓三歲以下孩童取得，以免放入口中造成窒息。
2. 兒童使用剪切工具時，請家長指導使用方式，並請在家長監督下使用，以免發生意外。
3. 為避免嬰兒或兒童產生窒息的危險，請於拆卸後立即將塑膠袋銷毀或遠離嬰兒及兒童。

自備工具如下



斜口鉗

零件清單

❗ 部分零件含有銳利的邊緣及尖角，組裝時請注意

P1 太陽能板馬達組 — 數量 1



❗ 請勿將電線連接到其他電源或插上插座

P2 小齒輪(白色) — 數量 1

P3 齒輪(紅色) — 數量 1



P4 齒輪(橘色) — 數量 2



P5 圓軸齒輪組(藍色) — 數量 1



P6 眼睛 — 數量 2



P7 泡棉 — 數量 1



P8 觸鬚 — 數量 1



P9 圓軸(短) — 數量 1



P10 圓軸(中) — 數量 2



P11 圓軸(長) — 數量 1



435000683PK

塑膠模型零件

❗ 請依照組裝步驟將所需的零件剪下，以免組裝時造成零件混淆。

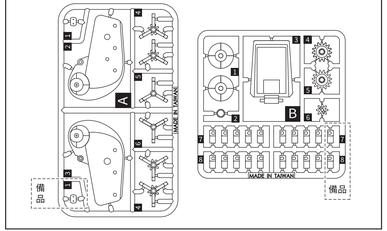

小技巧提醒

❗ 剪下零件時請將毛邊剪切乾淨，以免產生間隙影響組裝。

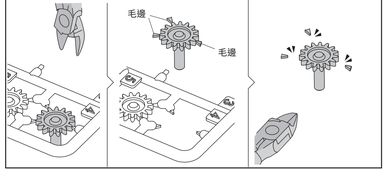

本體組裝

1

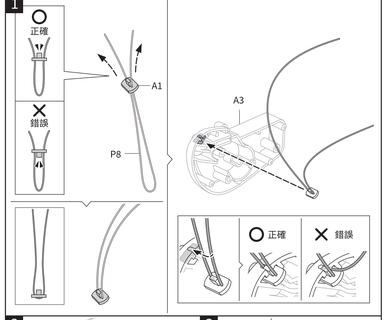

2

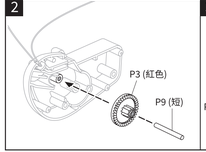

3

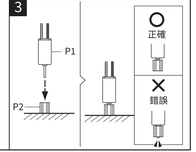

4



5

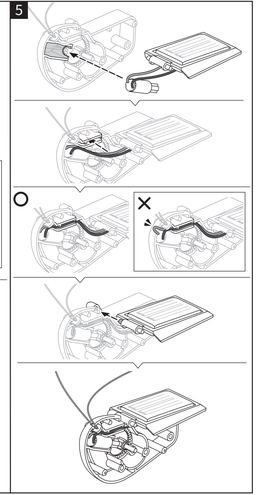

6

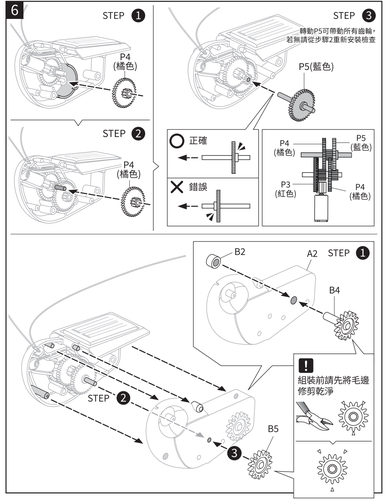

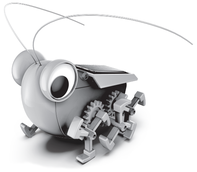

Pro'sKit®

寶工實業股份有限公司

PROKIT'S INDUSTRIES CO., LTD

新北市新店區民權路130巷7號5樓
5F, NO.7, LN. 130, MINQUAN RD., XINDIAN DIST., NEW TAIPEI CITY, TAIWAN Post code:231023
服務專線Tel:+886 2 2218 3233
E-mail:pk@mail.prokits.com.tw
www.proskit.com
https://shop.prokits.com.tw

©2026 Pro'sKit's Industries Co., LTD. All rights reserved. 20260001

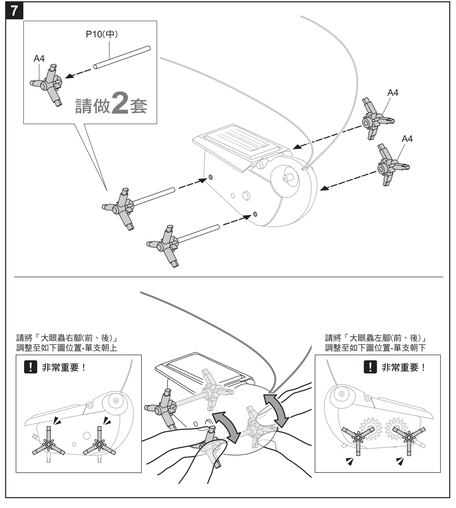

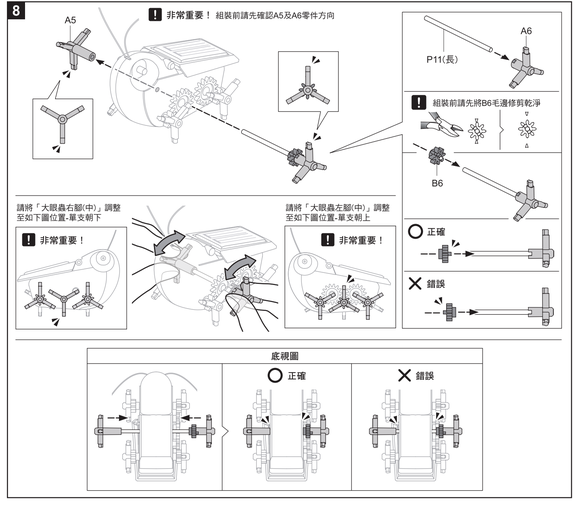

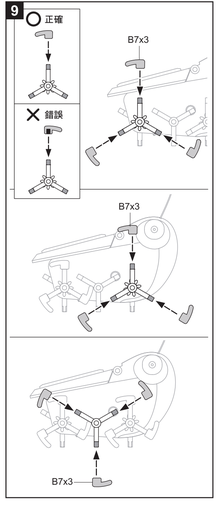

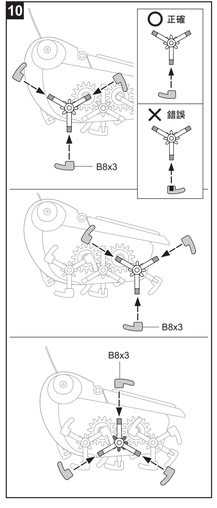

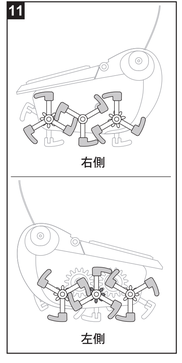

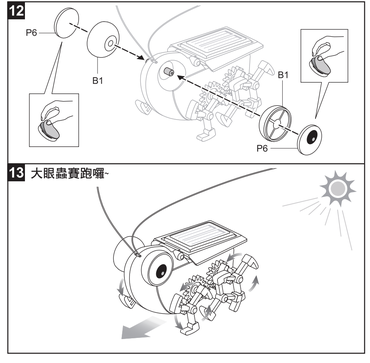



1.請在陽光充足的日子，戶外陽光直射下能得到最佳的遊玩效果。
2.室內遊玩請使用50瓦鹵素燈。
3.以下狀況無法使玩具移動: 陰天、陰暗處、間接光線、螢光燈等。
4.太陽強度簡易辨識: 在太陽下手掌接近地面，可清楚看到手掌影子的邊緣線條，若邊緣線條模糊，表示強度不足，玩具可能移動緩慢或不移動。

若需要購買零件，請參照以下零件表

1. 請留下訂購人姓名、寄送地址、連絡電話、E-mail
2. 請註明產品名稱、產品型號、零件名稱、零件型號以及數量
3. 請以傳真、E-mail 、電話或上寶工購物網 https://shop.prokits.com.tw 訂購

寶工實業股份有限公司
新北市新店區民權路130巷7號5樓
電話 : 02-22183233
統編 : 23999764
www.proskit.com
Email : pk@mail.prokits.com.tw
寶工購物網:https://shop.prokits.com.tw

GE-683 太陽能大眼蟲 零件表

零件型號	零件名稱	數量
5GE-68300P1	太陽能板馬達組	
5GE-68300P2	小齒輪(白色)	
5GE-68300P3	齒輪(紅色)	
5GE-68300P4	齒輪(橘色)	
5GE-68300P5	圓軸齒輪組(藍色)	
5GE-68300P6	眼睛	
5GE-68300P7	泡棉	
5GE-68300P8	觸角	
5GE-68300P9	圓軸 (短)	
5GE-68300P10	圓軸(中)	
5GE-68300P11	圓軸(長)	
5GE-68300PPA	塑膠模型零件A	
5GE-68300PPB	塑膠模型零件B	
5GE-68300IM	說明書	