Pro'sKit®

SS-596 Solder Smoke Absorber



1st Edition, 2026

©2026 Copyright by Profit's Industries Co., Ltd.

Pro'sKit®

SS-596 Solder Smoke Absorber is a portable and desktop smoke eater, easy to place and move, low noise and long-life service. It is designed to absorb potentially harmful contaminants that are released with the smoke while soldering for protect the health of operators. with a high-performance fan and an activated carbon filter designed to absorb flux and lead fumes.

The combination of silicone smoke hood and corrugated pipe facilitates directional adjustment and improves smoke removal efficiency.

Safety Note

·The appliance is not intended for use by people (including children) with reduced physical, sensory or mental capabilities, or lack of experience and knowledge, unless they have been given supervision or instruction concerning use of the appliance by a person responsible for their safety.

·Children should be supervised to ensure that they do not play with the appliance.

·Please check this purifier before starting up, confirm if the accessories are complete, and confirm that the voltage is within the required usable range

Warning

·If the product is damaged, it must be replaced by the manufacturer, its service agent or similarly qualified people to avoid hazards.

·Please make sure smoke absorbers disconnect with power supply before taking off the protective apparatus.

Specification

Model	SS-596F	SS-596G	SS-596A
Working voltage	DC12V		
Power	24W		
Maximum inhalation volume	150 L /min		
Noise	< 70dB		
Fan speed	10-100 (digital setting)		
Display method	LED (white light)		
Plug*	 5SS-596-ADF	 5SS-596-ADG	 5SS-596-ADA
Adapter	Input :100V-240V 50/60Hz 0.8A Output :12VDC 2.0A 24W		
Accessory	Primary Filter Cotton x3-----5SS-596-F1 Silicone Smoke Hood x1 Corrugated pipe(Φ64x210mm) x1		
Size	205x210x110mm		
Weight （Approx）	1.44kg		

* Adapters correspond to different plug models: 5SS-596-ADF/5SS-596-ADG/5SS-596-ADA

Features

·Equipped with a multi-layer filtration system designed for rapid purification, making it ideal for soldering and maintenance applications.

·Compact in size, with a multilayer filter, and powerful airflow.

·Adjustable fan speeds, ranging from 10 to 100, with LED display indicating the current fan speed setting.

·With a flexible hose that can be easily adjusted in terms of length and angle.

·The air purifier operates on low voltage, ensuring both safety and reliability in use.

·Multifunctional in different purposes: filters smoke, dust and odor from soldering work or other conditions.

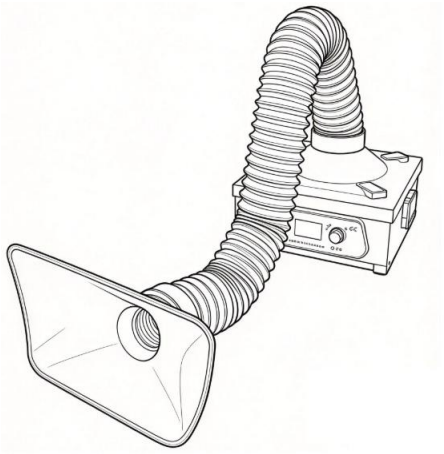

Product Diagram

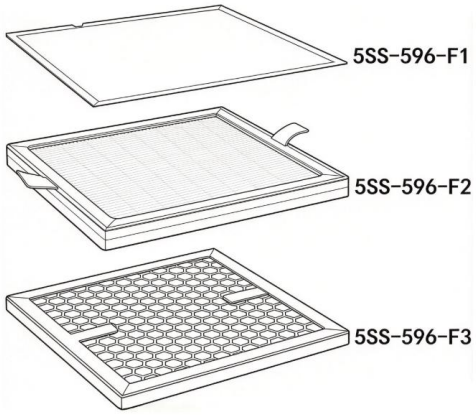

Filter and corresponding replacement model

Filters Specifications

Model	Material	Position	Size	Function	Replacement recommendation
5SS-596-F1	cotton	First layer	175x175x5mm	Dust filter	every 14-30days
5SS-596-F2	HEPA	Middle layer	175x175x15mm	PM2.5 filter	every 6-12 months
5SS-596-F3	Activated carbon	Third layer	175x175x10mm	Odor filter	every 6-12months

Operating Instruction

How to assemble

After unpacking, assemble according to the product diagram below.

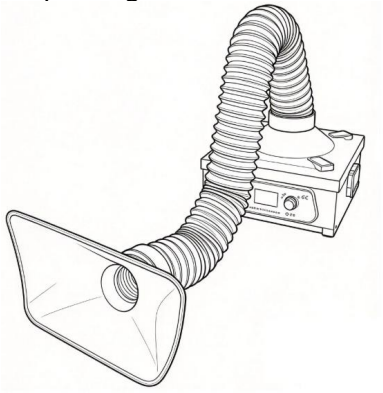

1. smoke hood assembles put one end of the Corrugated pipe with the smoke hood, squeeze till tight.

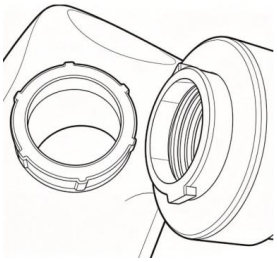

2. Corrugated pipe assembly: Align another end of the Corrugated pipe to host interface, and tight it clockwise or anticlockwise.

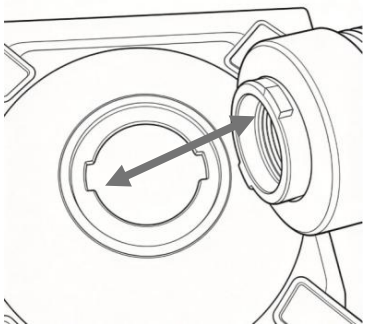

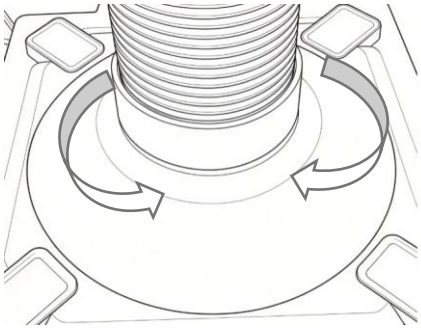

3. How to assemble the air guide:
   1). Bend the two ends of the air guide by 90°as shown in the drawing.
   2). Slide the guide all the way down the grooves at the back of the main station.

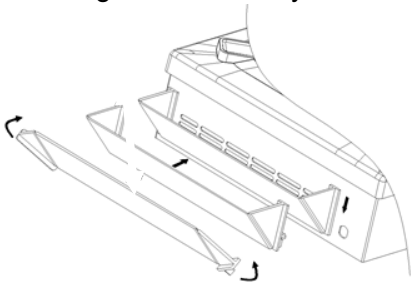
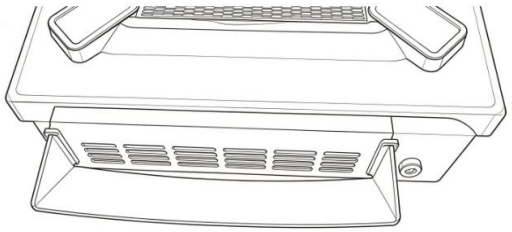

How to use :

1. Input voltage: equipped with an adaptor (input: 12V)
2. Press the knob to turn on the power and LED will display. Adjust the fan speed from 10 to 100 by turning the knob. Long press the knob to turn off.

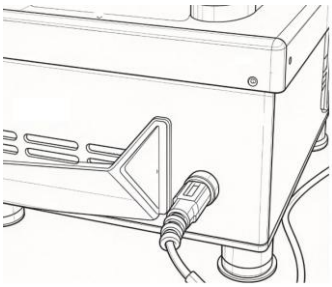
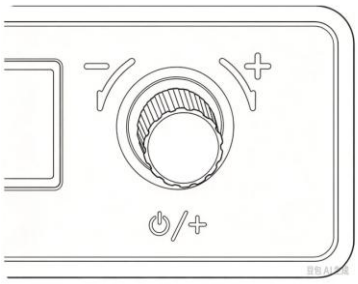

3. When replacing the filter cotton, open the buckles on both sides and replace the corresponding model of filter cotton (See the Filters Specifications table for the model).

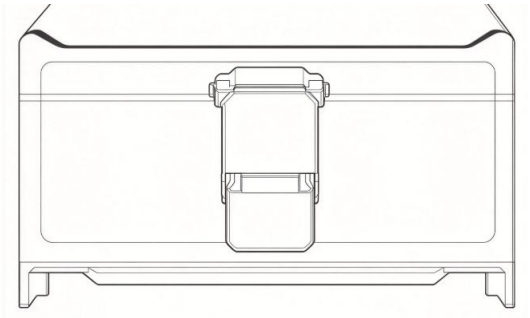
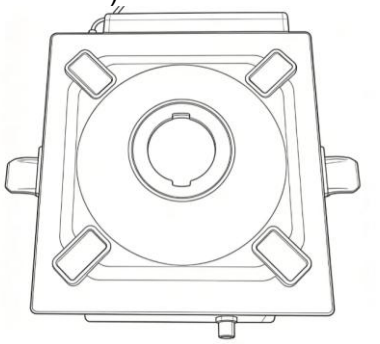
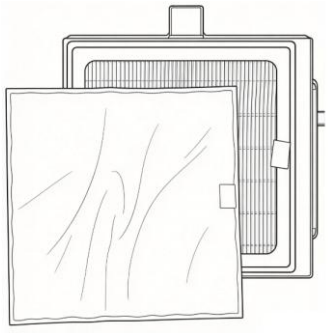

Troubleshooting

⚠Warning:

Disconnect the power plug before servicing. Failure to do so may result in electric shock. If the power cord is damaged, it must be replaced by the manufacturer, its service agent or similarly qualified person in order to avoid personal injury or damage to the unit.

Faults	Solution
No power	1. Check the power adapter, replace the product of the same specification if damaged. 2. Please check whether the power plug is well connected.
No LED display	1. The power supply is not connected correctly, Refer to "No power" for troubleshooting. 2. If not, the LED display damaged, return dealer for maintenance.
Unable to adjust the air volume	1. Circuit damaged, return dealer for maintenance.
Bad of smoking filter effect	1. Filter cotton is blocked, please check the condition of filter, refer to the “Replacement recommendation”.

SS-596 系列 桌面烟霧淨化器使用說明

SS-596 桌面烟霧淨化器是一款可携式臺式烟霧淨化器，易于放置和移動，噪音低，使用壽命長。它旨在吸收焊接時隨烟霧釋放的潛在有害污染物，以保護操作者的健康。配有高性能風扇和多層過濾器，可吸收焊接烟霧。

矽膠防烟罩和波紋管組合方便方向調節，提高除烟效率。

安全使用說明

※此吸煙設備適用於對該產品具有操作經驗的人員. 若缺乏經驗或身體及精神能力不適者請避免使用，除非有其他人員協助指導或監督且為安全的情況下，並依據操作手冊指示使用該設備。

※請避免孩童使用。

※開機前請確實檢查此淨化器, 確認配件是否完整, 並確認電壓為要求的可使用範圍。

產品規格

產品型號	SS-596F	SS-596G	SS-596A
工作電壓	DC12V		
功率	24W		
最大吸煙量	150 L /min		
噪音	＜70dB		
風速調節	10-100 (分度)		
顯示方式	白色 LED		
插頭*	 5SS-596-ADF	 5SS-596-ADG	 5SS-596-ADA
適配器	Input :100V-240V 50/60Hz 0.8A　　Output :12VDC 2.0A 24W		
配件	初濾棉 x3-----5SS-596-F1 矽膠集煙罩 x1 波紋管(Φ64x210mm) x1		
尺寸	205x210x110mm		
重量	1.44kg		

*適配器對應不同插頭型號：5SS-596-ADF/5SS-596-ADG/5SS-596-ADA

特點：

※配備多層過濾系統，設計用于快速淨化，非常適合焊接和維護應用。

※體積小巧，配有多層過濾棉，強力氣流。

※可調節風扇轉速，範圍從 10 到 100，LED 顯示屏指示當前風扇轉速設置。

※配有可輕鬆調節長度和角度的柔性軟管。

※空氣淨化器在低電壓下運行，確保了使用的安全性和可靠性。

※多功能，可用於不同用途：過濾焊接工作或其他條件下產生的烟霧、灰塵和氣味。

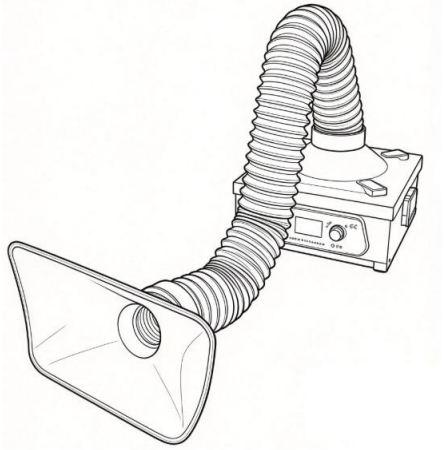

產品圖

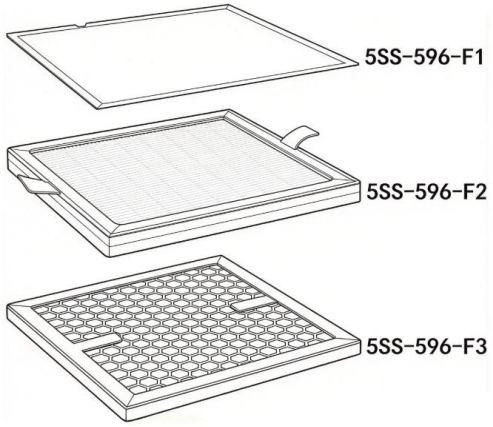

過濾器及對應替換型號

過濾器規格

型號	材質	位置	尺寸	用途	建議更換週期
5SS-596-F1	過濾棉	首層	175x175x5mm	PM50 過濾	每 14-30 天
5SS-596-F2	HEPA 過濾棉	中間層	175x175x15mm	PM2.5 過濾	每 6-12 月
5SS-596-F3	活性炭過濾棉	底層	175x175x10mm	氣體過濾	每 6-12 月

操作說明

開箱後按如產品圖示裝配。

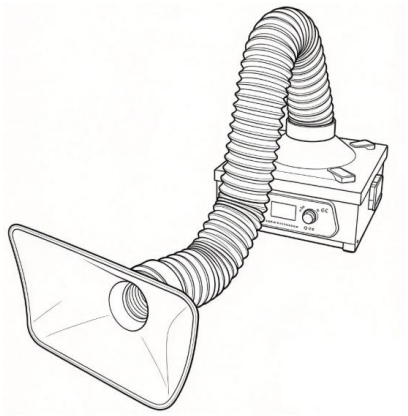

1.將集烟罩和波紋管的一端連接安裝。

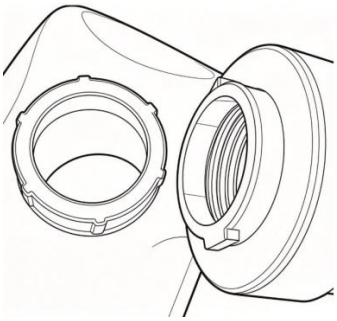

2.將波紋管的另外一端和主機風口連接，注意對準位置以後，順時針或逆時針將波紋管旋緊。

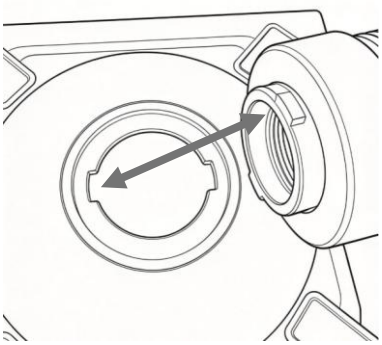

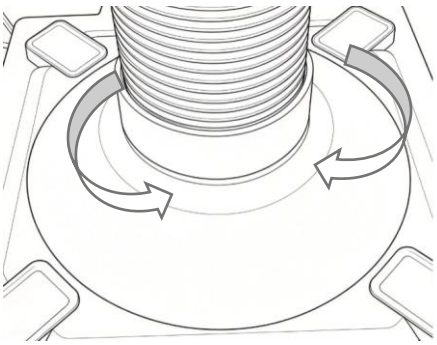

3. 組裝導風口:

1). 將導風口的兩端彎曲 90°，如圖所示。

2). 將導軌沿主站背面的凹槽向下滑動.

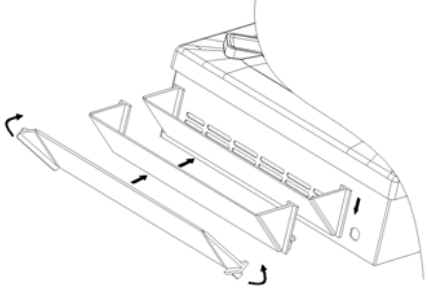

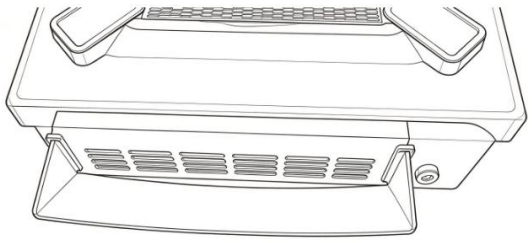

4. 輸入電壓：配備適配器（輸入：12V ），注意連接良好。

5. 按下旋鈕可打開電源，LED 顯示屏點亮。轉動旋鈕，將風扇轉速從 10 調整到 100。長按旋鈕關閉。

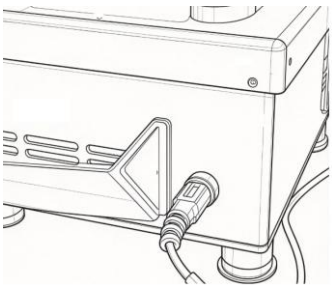

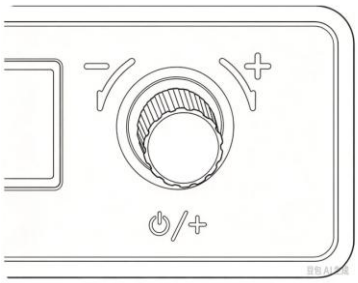

6. 更換過濾棉時打開兩側卡扣，替換相應型號過濾棉（型號見過濾器規格表）。

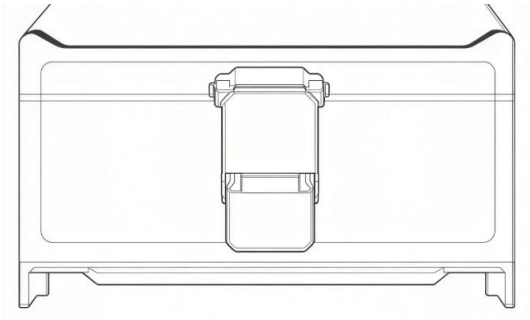

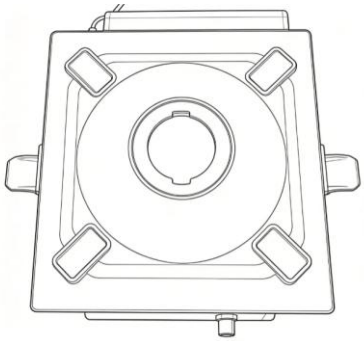

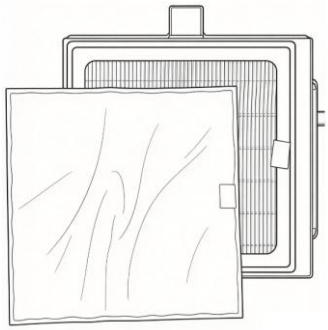

送修警示要求

如果吸烟器損壞，爲了避免危險，請退回寶工實業或其指定的服務代理商進行檢測與更換。

排除故障說明

⚠警告：進行維修之前應關掉電源，否則可能發生觸電事故。

若電綫損壞，應請廠家或其維修服務代理商或專業合格人士修理，以免發生傷害身體或損壞焊台。

故障現象	故障原因	解決方法
不工作	電源沒有連接	1.請檢查電源適配器，如果損壞，請更換同樣規格的產品。 2.請檢查電源插頭是否與主機連接良好。
LED 不顯示	電源沒有連接	1.請參考“不工作”的故障處理。
	LED 顯示損壞	1.退回銷售商維修。
無法調節風量大小	調節器件損壞	1.退回銷售商維修。
吸烟效果不佳	過濾棉堵塞	1.請檢查過濾棉狀況，參考推薦更換周期。

SS-596 系列桌面烟雾净化器使用说明

SS-596 桌面烟雾净化器是一款便携式台式烟雾净化器，易于放置和移动，噪音低，使用寿命长。它旨在吸收焊接时随烟雾释放的潜在有害污染物，以保护操作者的健康。配有高性能风扇和多层过滤器，可吸收焊接烟雾。

硅胶防烟罩和波纹管组合方便方向调节，提高除烟效率。

安全使用说明

※此吸烟设备适用于对该产品具有操作经验的人员。 若缺乏经验或身体及精神能力不适者请避免使用，除非有其他人员协助指导或监督且为安全的情况下，并依据操作手册指示使用该设备。

※请避免孩童使用。

※开机前请确实检查此吸烟器，确认配件是否完整，并确认电压为要求的可使用范围。

产品规格

产品型号	SS-596F	SS-596G	SS-596A
工作电压	DC12V		
功率	24W		
最大吸烟量	150 L /min		
噪音	＜70dB		
风速调节	10-100（分度）		
显示方式	白色 LED		
插头*	 5SS-596-ADF	 5SS-596-ADG	 5SS-596-ADA
适配器	Input :100V-240V 50/60Hz 0.8A Output :12VDC 2.0A 24W		
配件	初滤棉 x3-----5SS-596-F1 硅胶防烟罩 x1 波纹管（Φ64x210mm）x1		
尺寸	205x210x110mm		
重量	1.44kg		

*适配器对应不同插头型号：5SS-596-ADF/5SS-596-ADG/5SS-596-ADA

特点：

※配备多层过滤系统，设计用于快速净化，非常适合焊接和维护应用。

※体积小巧，配有多层过滤棉，强力气流。

※可调节风扇转速，范围从 10 到 100，LED 显示屏指示当前风扇转速设置。

※配有可轻松调节长度和角度的柔性软管。

※空气净化器在低电压下运行，确保了使用的安全性和可靠性。

※多功能，可用于不同用途：过滤焊接工作或其他条件下产生的烟雾、灰尘和气味。

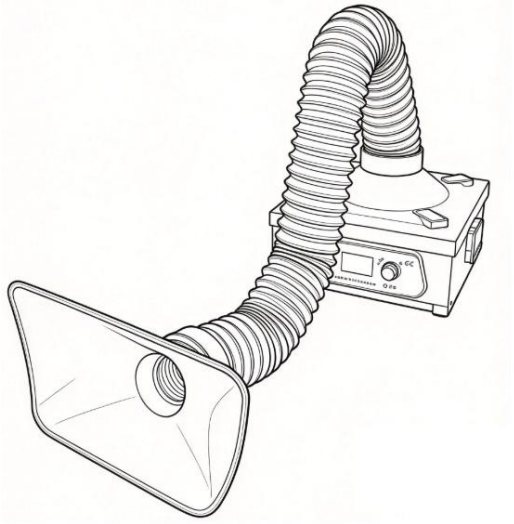

产品图

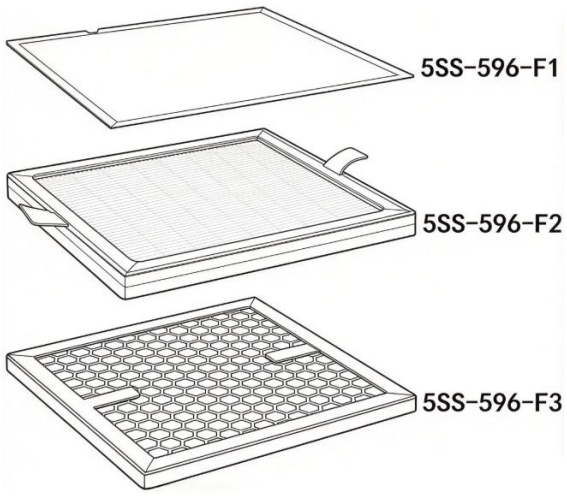

过滤器及对应替换型号

过滤器规格

型号	材质	位置	尺寸	用途	建议更换周期
5SS-596-F1	过滤棉	首层	175x175x5mm	PM50 过滤	每 14-30 天
5SS-596-F2	HEPA 过滤棉	中间层	175x175x15mm	PM2.5 过滤	每 6-12 月
5SS-596-F3	活性炭过滤棉	底层	175x175x10mm	气体过滤	每 6-12 月

操作说明

开箱后按如产品图示装配。

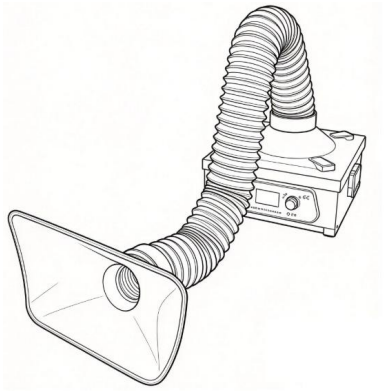

1.将集烟罩和波纹管的一端连接安装。

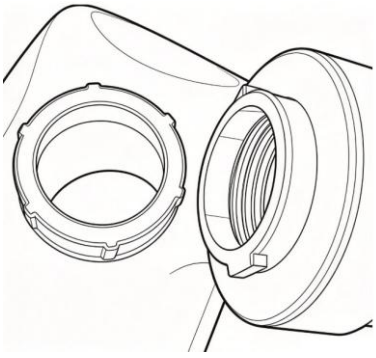

2.将波纹管的另外一端和主机风口连接，注意对准位置以后，顺时针或逆时针将波纹管旋紧。

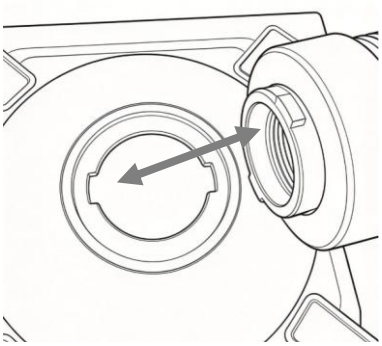

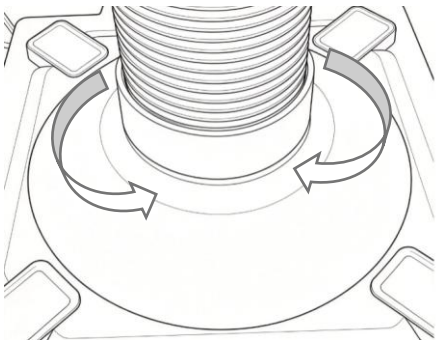

3.组装导风口：

1).将导风口的两端弯曲 90°，如图所示。

2).将导轨沿主站背面的凹槽向下滑动。

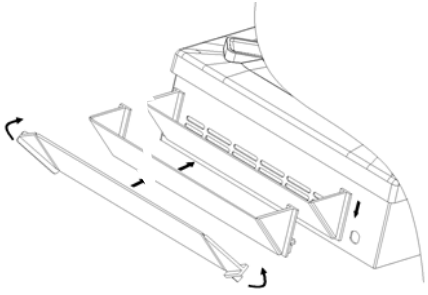

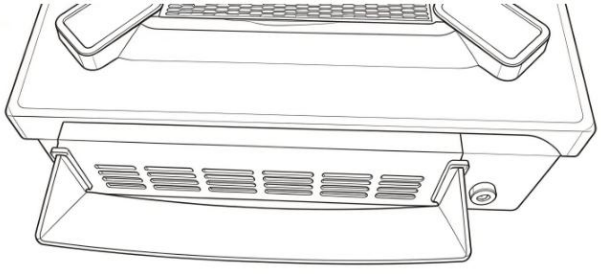

4. 输入电压：配备适配器（输入：12V），注意连接良好。

5. 按下旋钮可打开电源，LED 显示屏点亮。转动旋钮，将风扇转速从 10 调整到 100。长按旋钮关闭。

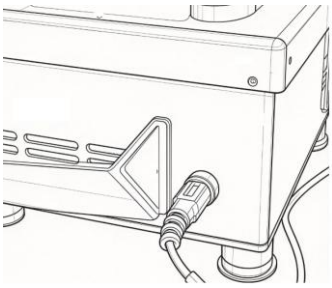

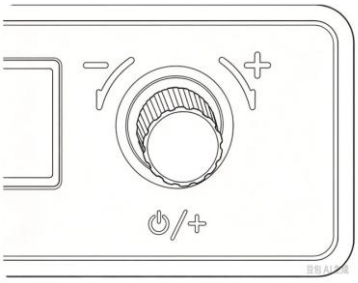

6. 更换过滤棉时打开两侧卡扣，替换相应型号过滤棉（型号见过滤器规格表）。

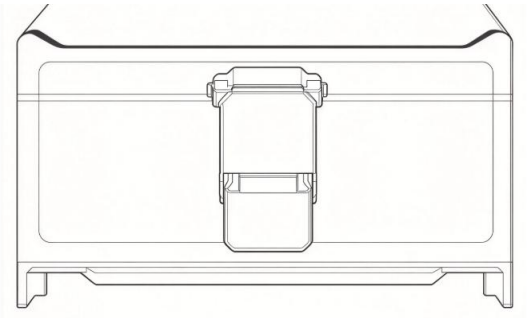

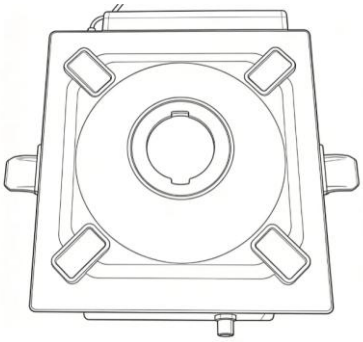

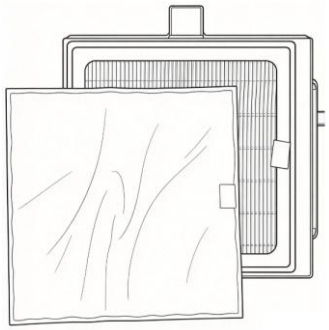

送修警示要求

如果吸烟器损坏，为了避免危险，请退回宝工实业或其指定的服务代理商进行检测与更换。

排除故障说明

⚠警告：进行维修之前应关掉电源，否则可能发生触电事故。

若电线损坏，应请厂家或其维修服务代理商或专业合格人士修理，以免发生伤害身体或损坏焊台。

故障现象	故障原因	解决方法
不工作	电源没有连接	1. 请检查电源适配器，如果损坏，请更换同样规格的产品。 2. 请检查电源插头是否连接良好。
LED 不显示	电源没有连接	1. 请参考“不工作”的故障处理。
	LED 显示损坏	1. 退回销售商维修。
无法调节风量大小	调节器件损坏	1. 退回销售商维修。
吸烟效果不佳	过滤棉堵塞	1. 请检查过滤棉状况，参考推荐更换周期。

Pro'sKit®中国地区产品保固卡

购买日期		店章
公司名称		
联络电话		
电子邮箱		
联络地址		
产品型号	SS-596G	

※在正常使用情况下，自原购买日起主机保修一年（不含配件、易耗品）。
※产品保固卡需盖上店章、日期章并填写产品序号，其保固效力始生效。
※本卡请妥善保存，如需维修服务时，请同时出示本保固卡，如无法出示，视为自动放弃。
※保固期满后，如需维修之性质，则酌收检修工时费用。若有零件需更换，则零件费另计。

保修说明：

一、保固期限内，如发生下列情况，本公司需依实际状况酌收材料成本或修理费（由本公司维修人员判定）：

- 产品表面的损伤，包括外壳的破裂或刮痕
- 因误用、疏忽、不当安装或测试，未经授权私自打开产品修理，修改产品或者任何其它超出预期使用范围的原因所造成的损害
- 因意外因素或人为因素（包括搬运、挤压、碰撞、高温、输入不合适电压、腐蚀等不可抗力因素）导致的故障或损坏。
- 因使用非宝工标准配件导致的故障及损坏。

二、非服务保证内容

- 配件（烟罩，波纹管，过滤棉等）及外壳碎裂或损伤。
- 任何因自然磨损、超负荷工作而引起的损坏。

三、超过保固期限仍需检修，虽未更换零件，将依本公司保固条款酌收工时服务费用。

上海宝工工具有限公司
上海市浦东新区康桥东路 1365 弄 25 号
电话：021-68183050
服务热线：400 1699 629
网址：www.proskit.com

寶工實業股份有限公司
PROKIT'S INDUSTRIES CO., LTD
https://www.proskit.com
E-mail: pk@mail.prokits.com.tw
©2026 Prokit's Industries Co., LTD. All rights reserved 2026001(C)